项目编号：FSPG-2026070801

佛山佛塑科技集团股份有限公司
2027 年度木制品类包装物统招分签采购项目

公开招标文件

招标人：佛山佛塑科技集团股份有限公司

日期：2026 年 7 月 8 日

目录

公开招标公告.....1

第一章　投标人须知.....5

第二章　合同范本及附件..... 13

第三章　投标文件相关格式..... 98

佛山佛塑科技集团股份有限公司
2027年度木制品类包装物统招分签采购项目公开招标公告

佛山佛塑科技集团股份有限公司（以下简称招标人），现通过公开招标方式采购木制品类包装物，具体要求及有关事项见招标文件。

一、招标宗旨

遵循公平、公正、公开的原则开展招标工作。

二、招标方式：公开招标

三、采购项目名称：2027年度木制品类包装物统招分签采购项目

采购内容：各种规格的用于包装塑料薄膜的木制品

采购项目编号：FSPG-2026070801

采购项目详情如下：

序号	责任体	品名	规格（cm）		年度预计采购数量	单位	供方报价（含税，元/___）	投标限价（含税，元/___）
1	A公司	定规地台板	118*118	杂木	150	立方米	供方报价	1575.00
2			77*118					
3			77*77					
4			100*120（加夹板）	复合板	100	立方米	供方报价	2250.00
5			114*114（加夹板）	杂木	340			1575.00
6		特规地台板	64*60-200等规格	杂木	100	立方米	供方报价	1575.00
7			58*60-200等规格					
8			75*80-200等规格					
9			80*80-200等规格					
10		特规杂木板	60-200*10*2等规格					
11		地台板	121*121	复合板	200	立方	供方报价	2250.00
12			80*80-140					

13		板条	60-200*10*1.8/1.2			米		
14		开孔夹板	37*37*1	复合板	409	立方米	供方报价	2250.00
15			64*64*2	复合板	150	立方米	供方报价	2250.00
16			32*32*1.8					
17			52*52*1.8					
18			58*58*1.8					
19			75*75*2					
20			80*64*2					
21		夹板盖板	121*121*1	复合板	250	立方米	供方报价	2250.00
22			114*114*1.2					
23			120*100*2					
24			121*121					
25			80*80-140					
26	B公司	夹板	50*50*1.2cm（3寸孔/6寸孔）	夹板	8000	件	供方报价	6.75
27		夹板	52*52*1.2cm（3寸孔/6寸孔）	夹板	40000	件	供方报价	7.25
28		夹板	52*52*1.5cm（3寸孔/6寸孔）	夹板	7000	件	供方报价	9.18
29		夹板	60*60*1.7cm（3寸孔/6寸孔）	夹板	9000	件	供方报价	11.07
30		夹板	108*108*0.9cm(双面抛光)	夹板	6000	件	供方报价	31.95
31		夹板	110*110*0.6cm	夹板	6000	件	供方报价	14.40
32		夹板	112*112*0.9cm	夹板	2500	件	供方报价	22.50
33		夹板	114*114*0.6cm	夹板	300	件	供方报价	14.85
34		木方	2*1.5*122cm	夹板	8000	件	供方报价	0.90
35		地台板	59*112cm（四通）	实木板，实木墩	50	件	供方报价	34.20
36		地台板	71*112cm（四通）	实木板，实木墩	6300	件	供方报价	34.20
37		地台板	71.5*106cm（四通）	夹板，环保墩	550	件	供方报价	36.90
38		地台板	71.5*122cm（面板无缝隙）	夹板，环保墩	1300	件	供方报价	48.60
39		地台板	73*112cm（四通）	实木板，实木墩	200	件	供方报价	36.90

40		地台板	82*122cm(面板无缝隙)	夹板，环保墩	1000	件	供方报价	66.60
41		地台板	91.5*106cm（面板无缝隙）	夹板，环保墩	50	件	供方报价	68.40
42		地台板	91.5*122cm（面板无缝隙）	夹板，环保墩	150	件	供方报价	80.10
43		地台板	102*122cm（面板无缝隙）	夹板，环保墩	120	件	供方报价	81.00
44		地台板	113*122cm（面板无缝隙）	夹板，环保墩	300	件	供方报价	84.60
45		地台板	110*110cm	实木板，实木墩	3600	件	供方报价	39.60
46		地台板	110*110cm（夹板）	实木板，实木墩，夹板	100	件	供方报价	84.60
47		地台板	114*114cm	实木板，实木墩	1100	件	供方报价	42.30
48	B1公司	杂木地台板	110*110	实木板条，实木墩（四通）	2700	件	供方报价	36.00
49		杂木地台板	90*90	实木板条，实木墩（四通）	2700	件	供方报价	34.20
50	C公司	地台板	110*130cm	杂木地台板	200	件	供方报价	61.20
51		地台板	170*200	杂木地台板	200	件	供方报价	226.80
52	D公司	出口免熏蒸地台板	170*115　15 厘高	夹板	100	件	供方报价	117.00
53		实木地台板	170*115 15 厘高	实木	100	件	供方报价	103.50
54		熏蒸地台板	120*100 12.5 厘高	杉木	500	件	供方报价	81.00
55	E公司	夹板	1060-1060 9 厘	夹板	4800	件	供方报价	24.75
56		实木板	1100-1100-150	定规地台板	600	件	供方报价	63.00

备注：按木制品包装物结构图计算体积，投标报价以货到招标人指定交货地点为基准，为全包到厂单价（含 13%增值税），已包含完成该件产品所需的一切费用，包括但不限于：主材费用（实际耗用全部木料）、辅料费用（铁钉/钢钉/螺丝/螺栓/垫片/胶粘剂/连接件/加固件等）、加工费用（开料/刨光/拼接/组装/加固/打磨及边角料处理等）、包装费用（含完整地台板）、运输及交付费用（运输/装卸/搬运/保险/仓储落位等）、其他费用（损耗/管理费/利润/税金等）及验收合格前的一切风险（含毁损/灭失/被盗等）。

四、公告期限：2026 年 7 月 8 日至 2026 年 7 月 29 日。

五、获取招标文件：

1. 时间：2026 年 7 月 8 日至 2026 年 7 月 29 日；

2. 获取方式：佛山佛塑科技集团股份有限公司官网自行下载、国义招标自行下载。

六、递交投标文件时间及地址：

1. 投标文件接收时间：2026 年 7 月 8 日至 2026 年 7 月 29 日；

2. 投标文件接收地址：广东省佛山市禅城区轻工三路 7 号佛山佛塑科技集团股份有限公司 2 号楼 2 楼供应链管理部

联系人：杨秋菊　　联系方式：13539309029

七、投标截止时间：2026 年 7 月 29 日上午 9：00

八、开标时间及地点：

1. 时间：2026 年 7 月 29 日上午 9：00；

2. 地点：佛山市禅城区轻工三路 7 号佛山佛塑科技集团股份有限公司会议室；

3、开标形式：由招标人组织评标小组进行现场开、评标，开标由招标人主持，监督人员监督开标过程。

九、采购项目的用途、数量、简要技术要求等：详见第二章采购合同范本、质量验收标准协议及木制品包装物结构图。

十、自发出中标通知当日起5个工作日内，中标人须与招标人下属分公司及控股子公司办理木制品类包装物采购合同签订手续。

十一、交货地点：佛山佛塑科技集团股份有限公司下属分公司及控股子公司。交货地点详见第二章采购合同范本、质量验收标准协议及木制品包装物结构图。

十二、供货期限：

1. A、B1、C、D、E 公司木制品类包装物供货期限：2027 年 1 月 1 日至 2027 年 12 月 31 日。

2. B 公司木制品类包装物供货期限：2027 年 4 月 1 日至 2027 年 12 月 31 日。

3. 供货要求详见第二章采购合同范本、质量验收标准协议及木制品包装物结构图。

十三、投标人资格要求：对列入失信被执行人、重大税收违法案件当事人名单、政府采购严重违法、失信行为记录名单的投标人，拒绝其参与本次招标项目。

佛山佛塑科技集团股份有限公司

2026 年 7 月 8 日

第一章 投标人须知

一、总则

1. 适用范围：

1.1 本招标文件适用于以下采购内容：各种规格的用于包装塑料薄膜的木制品。

1.2 本次招标所涵盖的全部活动，包括但不限于招标、投标、开标、评标、中标通知、合同签署等环节，均应按照本招标文件的规定执行。

1.3 本次招标为招标人自主招标。投标人一旦参与投标，即视为已完全知晓并同意接受本招标文件所规定的各项程序与要求。除投标人就招标文件中的条款提出书面偏离且经招标人明确书面接受的情形外，招标人不接受投标人对招标文件内容提出的任何异议。

2. 定义

2.1 本招标文件中“招标人”、“买方”系指“佛山佛塑科技集团股份有限公司”。

2.2 本招标文件中“投标人”系指符合第一章招标公告要求的任一投标人。投标人必须是具有本项目生产及销售能力的供应商，本项目不接受联合体。

“卖方”系指最终被授予合同的中标人。

投标人必须具备以下资质要求：

（1）具有独立承担民事责任的能力；

（2）具有履行合同所必需的设备和专业技术能力；

（3）有依法缴纳税收和社会保障资金的良好记录；

（4）具有良好的商业信誉和健全的财务会计制度；

（5）具有良好的社会信誉，没有处于被责令停业、财产被接管、冻结、破产状态；在最近三年内没有骗取中标、严重违约或其他违法违规的行为。

3. 合格的货物及服务

3.1 供应的木制品类包装物必须符合招标文件的全部条款。

4. 招标文件的组成

4.1 招标文件包括：目录中所列第一、二、三章的全部内容。

4.2 所有招、投标文件的答疑，有效的书面通知、传真通知、修改及补充说明均是招标文件不可分割的部分。

5. 招标文件的澄清

5.1 投标人如对本招标文件有疑问，在投标截止日 10 日前，应以书面形式提请招标人解释。招标人根据实际情况，将答复以书面或邮件的形式发给所有招标文件收受人。

5.2 本招标文件解释权归招标人。投标人对招标文件组成部分做出的理解、推论、结论，招标人概不负责。

6. 招标文件的补充和修改

6.1 在开标截止日期前，招标人根据需要可对本招标文件进行补充或修改，以书面形式(包括传真或电邮)通知所有的招标文件收受人，并视为本招标文件的组成部分。

6.2 为使投标人有足够的时间按招标文件的修改要求考虑修正投标文件，招标人可酌情推迟投标文件递交截止日期和开标日期，并将此变更通知所有投标人。

7. 投标文件编制基本要求

7.1 投标文件应按本招标文件的全部内容、补充通知(如有)及附件进行编制。

7.2 投标人应填写全称，同时加盖公章。投标文件必须由法人代表人或授权代表人签署。

7.3 投标文件的正本必须用不退色的墨水填写或打印，注明“正本”字样。副本可以用复印件。投标文件一式贰份。其中正本壹份，副本壹份。投标文件不得在字里行间插字、涂改和增删，如有修改错漏处，必须有法定代表人或授权代表人的签章。

7.4 投标文件因字迹潦草或表达不清所引起的后果由投标人负责。

7.5 与本项目相关的其他内容，必须遵循国家、地方及行业相关规定。

8. 投标文件的组成

（1） 投标书(格式见第三章)；

（2） 投标报价书(格式见附件 1)；

（3） 法定代表人证明书及授权委托书（格式见附件2）；

（4） 投标人类似合作业绩表（格式见附件3），提供截至开标日前已完成且经双方确认签署的类似业绩合同或订单复印件（加盖投标人公章）；

（5） 投标人三证合一的《营业执照》（加盖公章）；

（6） 公司简介：包括但不限于公司的组织架构、生产能力、设备、人员、信誉等资料;

（7） 服务承诺：投标人的售后服务承诺、按时供货的保证措施以及对供方的环境管理承诺书（格式见附件4）；

（8） 招标条款偏离表（格式见附件5）；

（9） 投标文件组成须知（格式见附件6）；

（10） 无重大违法记录声明书（格式见附件7）；

（11） 响应供应商/供应商廉洁承诺书（格式见附件8）；

（12） 保密承诺函（格式见附件9）；

（13） 投标人自行提交的其它认为必要的资料。

9. 投标文件的密封和标记

投标人应将投标文件正副本分别装订成册，信封写明招标项目名称、投标人名称，投标文件内外封套上都要加贴密封条，并做上“正本”、“副本”标记，在封条处加盖投标人公章。未密封的投标书将不予签收。

10. 投标报价

10.1 报价原则

本项目采用一次性报价，开标及合同签订完成前不接受任何形式的二次报价。所有报价均以人民币计价。

10.2 报价构成

投标报价以货到招标人指定交货地点为基准，为全包到厂单价（含13%增值税），已包含完成该件产品所需的一切费用，包括但不限于：主材费用（实际耗用全部木料）、辅料费用（铁钉/钢钉/螺丝/螺栓/垫片/胶粘剂/连接件/加固件等）、加工费用（开料/刨光/拼接/组装/加固/打磨及边角料处理等）、包装费用（含完整地台板）、运输及交付费用（运输/装卸/搬运/保险/仓储落位等）、其他费用（损耗/管理费/利润/税金等）及验收合格前的一切风险（含毁损/灭失/被盗等）。投标报价为固定单价，合同有效期内不因原材料、人工、运输等成本变动而调整。

10.3 税率要求

投标人须在报价中明确注明所含税率。未注明税率的，一律按 13%增值税率计算。

10.4 报价填报要求

投标人须按附件 1《投标报价书》格式，完整填满所有木制品类包装物规格型号的报价栏，不得留空。任何一项投标报价不得高于对应的投标限价，否则按废标处理。

11. 投标文件有效期

11.1 投标文件有效期：自投标截止日起 90 日内持续有效。

11.2 在投标有效期内投标文件有效。投标截止时间之前投标人可以修改其投标文件，并按投递要求在投标截止时间前进行投递。投标截止时间后投标人不得修改或撤回其投标文件。

11.3 在特殊情况下，招标人可以在投标有效期届满前要求投标人同意延长有效期，要求与答复均应为书面形式，投标人不得修改其投标文件。

12. 投标截止日期与拒收：投标人须在本次投标截止时间前将投标文件递交给招标人，投标截止时间后送达的，招标人有权拒收。

投标截止时间：2026 年 7 月 29 日上午 9：00 止。

13. 保证金

13.1 投标保证金：投标人应向招标人对应的公司帐户提交人民币贰万元整（RMB20,000.00元）作为投标保证金；保证金缴纳以转帐形式提交。且最迟应于 2026 年 7 月 29 日上午 9：00 时前将付款凭证提供给我司，否则视作自动放弃投标资格。

13.2 投标保证金及履约保证金

本项目的投标保证金为人民币：贰万元整(RMB20,000.00 元)，本项目中标后的履约保证金为人民币伍万元整(RMB50,000.00 元)。中标通知公布后，中标人的投标保证金（人民币：贰万元整）直接转为部分履约保证金。中标人应在中标通知公布后的 3 个工作日内向招标人对应的公司账户补足履约保证金，履约保证金缴纳以转帐形式提交。中标人凭中标通知书、履约保证金缴纳凭证在中标通知书发出后 5 个工作日内与招标人签订合同，超期不缴纳履约保证金视为自动放弃中标资格。中标人未按招标人要求在规定期限内与招标人订立的合同的，投标保证金不予退还，给招标人造成的损失超过履约保证金数额的，还应当对超过部分予以赔偿；没有提交履约保证金的，应当对招标人的损失承担赔偿责任。投标人应将投标保证金以银行转账的方式转入招标人以下银行账户：

户　　名：佛山佛塑科技集团股份有限公司

开户银行：中国银行股份有限公司佛山城门头支行

账　　号：738057735832

14. 开标、评标、定标

14.1 开标：时间：2026 年 7 月 29 日上午 9：00，地点：佛山市禅城区张槎街道轻工三路 7 号自编 2 号楼会议室

由招标人组织评标小组进行现场开标，开标由招标人主持，监督人员监督开标过程。

14.2 评标

（一）评标小组

评标由招标人依法组建的评标小组负责。招标人评标小组将在指定时间内进行开评标，根据评标标准并结合本次招标的实际情况选出中标候选人。监督人员监督开标过程。

（二）评标原则

评标活动遵循公平、公正、科学和择优的原则。

（三）评标标准

评标小组依据最低价评标法，对满足响应招标要求的投标书进行评标，评分标准为价格占100%，并根据投标报价总金额高低依次选出两家中标候选人。

14.3 废标

属于下列情况之一者，招标人有权视为废标：

(1) 投标文件未按规定密封；

(2) 投标文件未加盖单位公章及法定代表人、授权代表的签章；

(3) 投标文件字迹潦草、涂改(无签名确认)、模糊、无法辨认；

(4) 不响应招标文件的实质性要求和条件的；

(5) 投标人提供虚假资料、隐瞒误导招标人的；

(6) 投标人采取围标、串标、借用他人名义投标等不正当竞争手段的；

(7) 投标人或其成员有行贿、送礼等不正当行为，企图影响评标、定标工作的；

(8) 未提供招标文件要求的资格证明文件，即未提供投标人三证合一的《营业执照》（加盖公章）；

(9) 投标报价书（附件1）中任一规格型号的投标价格超过投标限价的或任一规格型号木制品类包装物没有报价的；

（10）没有提供截至开标日前已完成且经双方确认签署的类似业绩合同或订单复印件（加盖投标人公章）的；

（11）经评标小组认定低于成本价且无法提供相关证明材料；

（12）经信用记录查询，投标人及其法定代表人、项目负责人参加本投标前 3 年内有不良信用记录；

（13）参加本投标前 3 年内投标人在经营活动中有重大违法记录的；

（14）投标人不具有独立承担民事责任的能力的；

（15）招标文件或法律规定的其他情形。

经证实，投标人确实存在上述第(5)、(6)、(7)任一项行为的，招标人有权取消该投标人的投标资格，列入投标人黑名单。

14.4 中标通知：

14.4.1 定标后 5 个工作日内招标人将以包括电话、传真、电子邮件、手机短信、快递在内的任意一种方式通知中标人。自发出中标通知当日起 5 个工作日内，中标人须与招标人下属分公司及控股子公司办理木制品类包装物采购合同签订手续。如因投标人提供的联系方式不真实、有错误或者投标人下落不明，定标后招标人在 5 个工作日内无法通过上述任意一种方式通知到中标人的，视为中标人自动放弃中标权。除招标人通知外，从投标截止时间起满 6 个工作日，投标人应主动询问投标结果，以便双方能够及时沟通。

14.4.2 中标人未在通知规定的时间内与招标人签订合同的，招标人有权取消其中标权，没收投标保证金并列入黑名单，并有权利根据实际情况决定是否取消其投标资格。

14.4.3 招标人与中标人签约不成功时，招标人有权递次与中标候选人进行洽谈或选择重新招标。

14.4.4 中标人须向招标人免费提供招标人指定规格的样品。招标人对中标人的样品进行检测，检测结果达不到招标文件质量要求的为不合格样品。中标人无法在2027年4月30日前完成招标文件质量要求的样品评测的所有程序，视为中标人自动放弃中标权，若招标人与中标人已签署合同的，招标人有权终止合同且不承担任何违约责任。招标人有权递次与中标候选人进行洽谈或选择重新招标。

15. 合同的主要条件、条款：详见第二章采购合同范本、质量验收标准协议及木制品包装物结构图。

15.1 合同执行期间，如因中标人产品质量、运输延误或无特殊理由拒绝供货影响招标人生产进度、造成经济损失的，招标人可视情节严重程度，根据合同条款要求中标人赔偿，并采取减少采购、暂停采购或终止合同等措施。

16. 违约责任：详见第二章采购合同范本、质量验收标准协议及木制品包装物结构图中的违约责任条款。

17. 其他要求

17.1 招标人对招标文件拥有最终解释权。招标人有权在必要的时候中止/终止本次招标，并无需承担投标人因投标产生的费用和损失。投标截止后，在任何情况下,招标人不退还投标人的投标文件。招标人在合同协议书签署前的任何时候保留接受或不接受投标人投标文件的权利,并且无须对受影响的投标人承担任何责任。招标人对投标人的报价及服务条件拥有最终选择权。

17.2 投标人在投标活动中有行贿、送礼、不正当竞争及其他违法违规活动，一经发现，将取消投标资格；已经中标的，取消中标资格。已签订合同的视为无效，全额没收投标保证金，并追究其法律责任和承担招标人的全部损失。

17.3 中标通知公布后，未中标的投标人的投标保证金将在5个工作日内无息退还。

17.4 中标人在按要求保质保量的完成所有服务内容后 60 日内，招标人凭中标人提交的申请，一次性无息退还履约保证金。由于中标人原因，在签订合同后出现不按合同履行的情况，若中标人在合同履行过程中出现因中标人产品质量、运输延误或无特殊理由拒绝供货影响招标人生产进度、造成经济损失等违约情况，招标人有权将履约保证金作为违约金，全额不予退还，或从履约保证金中扣除相应金额以补偿实际损失。招标人亦有权终止合同，中标人还须承担相应的法律赔偿责任。

17.5 投标人参与本次招标的一切费用和风险，由投标人自行承担。

第二章 采购合同范本、质量验收标准协议及木制品包装物结构图

1. 采购合同范本

采购合同范本

供 方：　　合 同 编 号：

需 方：佛山佛塑科技集团股份有限公司/佛山佛塑经纬新材料有限公司/佛山金万达科技股份有限公司/佛山华韩卫生材料有限公司/佛山易事达电容材料有限公司（**以具体签署合同并发出采购订单的主体为准**，下称"需方"）

签 订 地 点：佛山

一、产品名称、规格、数量、单价、金额　　时间：　　年　月　日

产品名称	规格	计量单位	数量	不含税单价（元）	13%含税单价（元）	备注
详见附件						

说明：具体品名、规格、数量、单价以本合同附件《产品价格明细表》及需方后续发出的《采购订单》为准。

二、产品质量执行标准：产品质量执行标准：1、提供产品以双方确定的《地台板验收标准》、《夹板验收标准》进行验收，该《地台板验收标准》、《夹板验收标准》没规定的以相关国家或行业标准为准。供方送货提供供方印章确认的送货单，否则需方仓库不予以办理收货手续。2、经验收检查被判定不合格而不能作让步使用的产品，需方将及时通知供方，供方应在需方要求时间内向需方送交替代品或按需方要求进行处理。

三、价格约定：执行 13%增值税到货价。

四、交货数量及交货时间：以需方发出的采购订单为准。供方应按时、按质、按量交货，如有特殊原因不能按时交货，应当在接到订单当天内与需方协商（除不可抗力客观因素外），否则需方根据实际情况做出如下处理：1）或取消合同；2）继续执行合同，但供方补偿延误交货损失，补偿金额为每天该笔合同总金额的 1%。

六、结算方式和结算时间：供方每月开具发票给需方。结算账期按实际签约的需方主体适用以下标准:佛山佛塑科技集团股份有限公司/佛山佛塑经纬新材料有限公司/佛山金万达科技股份有限公司（以具体签署合同并发出采

购订单的主体为准）结算方式为需方在收到发票后45天内用银承支付货款或者60天内银行转账支付货款；佛山佛塑科技集团股份有限公司/佛山易事达电容材料有限公司/佛山华韩卫生材料有限公司（以具体签署合同并发出采购订单的主体为准）结算方式为需方在收到发票后90天内用银承支付货款或者90天内银行转账支付货款。

七、包装要求与回收：双方确认的包装标准执行。

八、解决合同纠纷方式：双方发生合同纠纷，应协商解决，若协商无效，按《民法典》在需方所在地人民法院进行裁决。

九、其他约定：本合同一式两份，双方各执一份（传真件有效）。有效期2027年X月X日至12月31日止。合同有效期届满前已生效的采购订单，其履行条款（含质量保证、违约责任等）在本合同到期后继续有效，直至该订单履行完毕。

十、附件《产品价格明细表》

供　方（章）				需　方（章）	以具体签署合同并发出采购订单的主体为准		
地　址				地　址			
法　定代表人		经办人		法　定代表人		经办人	
电　话				电　话			
开户银行及帐号				开户银行及帐号			
税　号				税　号			

附件

2027年木制品价格明细表

存货名称	规格	型号	计量单位	不含税单价（元）	含税单价（元）	图号
杂木地台板	121*121	两通，9件8*1.5cm面板	件			A1
杂木地台板	80*121	两通，6件8*1.5cm面板	件			A1
杂木地台板	80*80	两通，6件8*1.5cm面板	件			A2

杂木地台板	121*121	两通，9 件 8*1.5cm 面板（酬勤）	件			A3
杂木地台板	80*121	两通，6 件 8*1.5cm 面板（酬勤）	件			A3
杂木地台板	80*73	四通，6 件 10*2cm 面板	件			B1
杂木地台板	80*80	四通，6 件 10*2cm 面板	件			B1
杂木地台板	80*95	四通，6 件 10*2cm 面板	件			B1
杂木地台板	80*110	四通，6 件 10*2cm 面板	件			B1
杂木地台板	80*121	四通，6 件 10*2cm 面板	件			B1
杂木地台板	121*95	四通，8 件 10*2cm 面板	件			B1
杂木地台板	121*110	四通，8 件 10*2cm 面板	件			B1
杂木地台板	121*121	四通，8 件 10*2cm 面板	件			B1
杂木盖板	80*73	田字，1.5cm 板	件			E1
杂木盖板	80*80	田字，1.5cm 板	件			E1
杂木盖板	80*95	田字，1.5cm 板	件			E1
杂木盖板	80*110	田字，1.5cm 板	件			E1
杂木盖板	80*121	田字，1.5cm 板	件			E1
杂木盖板	121*95	田字，1.5cm 板	件			E1
杂木盖板	121*110	田字，1.5cm 板	件			E1
杂木盖板	121*121	田字，1.5cm 板	件			E1
杂木地台板	58*65	四通，4 件 9.5*3cm 面板	件			B2
杂木地台板	58*70	四通，4 件 9.5*3cm 面板	件			B2
杂木地台板	58*85	四通，4 件 9.5*3cm 面板	件			B2
杂木地台板	58*95	四通，4 件 9.5*3cm 面板	件			B2
杂木地台板	58*100	四通，4 件 9.5*3cm 面板	件			B2
杂木地台板	58*105	四通，4 件 9.5*3cm 面板	件			B2
杂木地台板	58*110	四通，4 件 9.5*3cm 面板	件			B2
杂木地台板	58*115	四通，4 件 9.5*3cm 面板	个			B2
杂木地台板	58*120	四通，4 件 9.5*3cm 面板	件			B2
杂木地台板	58*125	四通，4 件 9.5*3cm 面板	件			B2
杂木地台板	58*130	四通，4 件 9.5*3cm 面板	件			B2

杂木地台板	58*135	两通，3 条 8*8cm 木方	件			B3
杂木地台板	58*140	两通，3 条 8*8cm 木方	件			B3
杂木地台板	58*145	两通，3 条 8*8cm 木方	件			B3
杂木地台板	58*150	两通，3 条 8*8cm 木方	件			B3
杂木地台板	58*155	两通,3 条 8*8cm 木方	件			B3
杂木地台板	58*160	两通，3 条 8*8cm 木方	件			B3
杂木地台板	58*165	两通，4 条 8*8cm 木方	件			B3
杂木地台板	58*170	两通，4 条 8*8cm 木方	件			B3
杂木地台板	58*175	两通,4 条 8*8cm 木方	件			B3
杂木地台板	58*185	两通,4 条 8*8cm 木方	件			B3
杂木地台板	64*50	四通，4 件 9.5*3cm 面板	件			B2
杂木地台板	64*60	四通，4 件 9.5*3cm 面板	件			B2
杂木地台板	64*65	四通，4 件 9.5*3cm 面板	件			B2
杂木地台板	64*70	四通，4 件 9.5*3cm 面板	件			B2
杂木地台板	64*75	四通，4 件 9.5*3cm 面板	件			B2
杂木地台板	64*80	四通，4 件 9.5*3cm 面板	件			B2
杂木地台板	64*85	四通，4 件 9.5*3cm 面板	件			B2
杂木地台板	64*90	四通，4 件 9.5*3CM 面板	件			B2
杂木地台板	64*95	四通，4 件 9.5*3cm 面板	件			B2
杂木地台板	64*100	四通，4 件 9.5*3cm 面板	件			B2
杂木地台板	64*105	四通，4 件 9.5*3cm 面板	件			B2
杂木地台板	64*110	四通，4 件 9.5*3cm 面板	件			B2
杂木地台板	64*115	四通，4 件 9.5*3cm 面板	件			B2
杂木地台板	64*120	四通，4 件 9.5*3cm 面板	件			B2
杂木地台板	64*125	四通，4 件 9.5*3cm 面板	件			B2
杂木地台板	64*130	四通，4 件 9.5*3cm 面板	件			B2
杂木地台板	64*135	两通，3 条 8*8cm 木方	件			B3
杂木地台板	64*140	两通，3 条 8*8cm 木方	件			B3
杂木地台板	64*145	两通，3 条 8*8cm 木方	件			B3

杂木地台板	64*150	两通，3 条 8*8cm 木方	件			B3
杂木地台板	64*155	两通，3 条 8*8cm 木方	件			B3
杂木地台板	64*160	两通，3 条 8*8cm 木方	件			B3
杂木地台板	64*165	两通，4 条 8*8cm 木方	件			B3
杂木地台板	64*170	两通，4 条 8*8cm 木方	件			B3
杂木地台板	64*175	两通，4 条 8*8cm 木方	件			B3
杂木地台板	64*180	两通，4 条 8*8cm 木方	件			B3
杂木地台板	64*185	两通，4 条 8*8cm 木方	件			B3
杂木地台板	64*190	两通，4 条 8*8cm 木方	件			B3
杂木地台板	64*195	两通，4 条 8*8cm 木方	件			B3
杂木地台板	64*200	两通，4 条 8*8cm 木方	件			B3
杂木地台板	67*70	四通, 4 件 9.5*3cm 面板	件			B2
杂木地台板	67*75	四通, 4 件 9.5*3cm 面板	件			B2
杂木地台板	67*85	四通, 4 件 9.5*3cm 面板	件			B2
杂木地台板	75*70	两通，2 条 8*8cm 木方	件			B4
杂木地台板	75*75	两通，2 条 8*8cm 木方	件			B4
杂木地台板	75*80	两通，2 条 8*8cm 木方	件			B4
杂木地台板	75*85	两通，2 条 8*8cm 木方	件			B4
杂木地台板	75*90	两通，2 条 8*8cm 木方	件			B4
杂木地台板	75*95	两通，2 条 8*8cm 木方	件			B4
杂木地台板	75*100	两通，2 条 8*8cm 木方	件			B4
杂木地台板	75*105	两通，3 条 8*8cm 木方	件			B4
杂木地台板	75*110	两通，3 条 8*8cm 木方	件			B4
杂木地台板	75*115	两通，3 条 8*8cm 木方	件			B4
杂木地台板	75*120	两通，3 条 8*8cm 木方	件			B4
杂木地台板	75*125	两通，3 条 8*8cm 木方	件			B4
杂木地台板	75*130	两通，3 条 8*8cm 木方	件			B4
杂木地台板	75*135	两通，3 条 8*8cm 木方	件			B4
杂木地台板	75*140	两通，3 条 8*8cm 木方	件			B4

杂木地台板	75*145	两通，3 条 8*8cm 木方	件			B4
杂木地台板	75*150	两通，3 条 8*8cm 木方	件			B4
杂木地台板	80*70	四通，5 件 9.5*3cm 面板	件			立体 B6
杂木地台板	80*75	四通，5 件 9.5*3cm 面板	件			立体 B6
杂木地台板	80*80	四通，5 件 9.5*3cm 面板	件			立体 B6
杂木地台板	80*85	四通,5 件 9.5*3cm 面板	件			立体 B6
杂木地台板	80*90	四通，5 件 9.5*3cm 面板	件			立体 B6
杂木地台板	80*95	四通，5 件 9.5*3cm 面板	件			立体 B6
杂木地台板	80*100	四通，5 件 9.5*3cm 面板	件			立体 B6
杂木地台板	80*105	四通，5 件 9.5*3cm 面板	件			立体 B6
杂木地台板	80*110	四通，5 件 9.5*3cm 面板	件			立体 B6
杂木地台板	80*115	四通，5 件 9.5*3cm 面板	件			立体 B6
杂木地台板	80*120	四通，5 件 9.5*3cm 面板	件			立体 B6
杂木地台板	80*125	四通，5 件 9.5*3cm 面板	件			立体 B6
杂木地台板	80*130	四通，5 件 9.5*3cm 面板	件			立体 B6
杂木地台板	80*135	四通，5 件 9.5*3cm 面板	件			立体 B6
杂木地台板	80*135	四通，5 条 8*8cm 木方	件			立体 B7
杂木地台板	80*145	四通,5 条 8*8cm 木方	件			立体 B7
杂木地台板	80*150	四通，5 条 8*8cm 木方	件			立体 B7
杂木地台板	80*155	四通，5 条 8*8cm 木方	件			立体 B7
杂木地台板	80*170	四通，5 条 8*8cm 木方	件			立体 B7
杂木地台板	80*185	四通，5 条 8*8cm 木方	件			立体 B7
杂木地台板	80*190	四通，5 条 8*8cm 木方	件			立体 B7
杂木地台板	80*195	四通，5 条 8*8cm 木方	件			立体 B7
杂木地台板	80*200	四通，5 条 8*8cm 木方	件			立体 B7
杂木地台板	128*70	四通，8 件 9.5*3cm 面板	件			B2
杂木地台板	128*75	四通，8 件 9.5*3cm 面板	件			B2
杂木地台板	128*80	四通，8 件 9.5*3cm 面板	件			B2
杂木地台板	128*85	四通，8 件 9.5*3cm 面板	件			B2

杂木地台板	128*95	四通，8 件 9.5*3cm 面板	件			B2
杂木地台板	128*100	四通，8 件 9.5*3cm 面板	件			B2
杂木地台板	128*105	四通，8 件 9.5*3cm 面板	件			B2
杂木地台板	128*110	四通，8 件 9.5*3cm 面板	件			B2
杂木地台板	128*115	四通，8 件 9.5*3cm 面板	件			B2
杂木地台板	128*120	四通，8 件 9.5*3cm 面板	件			B2
杂木地台板	128*130	四通，8 件 9.5*3cm 面板	件			B2
杂木地台板	116*65	四通，8 件 9.5*3cm 面板	件			B3
杂木地台板	116*70	四通，8 件 9.5*3cm 面板	件			B2
杂木地台板	116*85	四通，8 件 9.5*3cm 面板	件			B2
杂木地台板	116*90	四通，8 件 9.5*3cm 面板	件			B2
杂木地台板	116*95	四通，8 件 9.5*3cm 面板	件			B2
杂木地台板	116*100	四通，8 件 9.5*3cm 面板	件			B2
杂木地台板	116*105	四通，8 件 9.5*3cm 面板	件			B2
杂木地台板	116*110	四通，8 件 9.5*3cm 面板	件			B2
杂木地台板	116*115	四通，8 件 9.5*3cm 面板	件			B2
杂木地台板	116*120	四通，8 件 9.5*3cm 面板	件			B2
杂木地台板	116*125	四通，8 件 9.5*3cm 面板	件			B2
杂木地台板	116*130	四通，8 件 9.5*3cm 面板	件			B2
杂木地台板	116*135	两通，5 条 8*8cm 木方	件			B3
杂木地台板	116*140	两通，5 条 8*8cm 木方	件			B3
杂木地台板	116*150	两通，5 条 8*8cm 木方	件			B3
杂木地台板	116*155	两通,5 条 8*8cm 木方	件			B3
杂木地台板	116*160	两通,5 条 8*8cm 木方	件			B3
杂木地台板	116*165	两通，7 条 8*8cm 木方	件			B3
杂木地台板	116*170	两通，7 条 8*8cm 木方	件			B3
杂木地台板	116*185	两通，7 条 8*8cm 木方	件			B3
夹板地台板	64*60	四通，4 件 10*3.6cm 面板	件			C3
夹板地台板	64*70	四通，4 件 10*3.6cm 面板	件			C3

夹板地台板	64*75	四通，4 件 10*3.6cm 面板	件			C3
夹板地台板	64*80	四通，4 件 10*3.6cm 面板	件			C3
夹板地台板	64*95	四通，4 件 10*3.6cm 面板	件			C3
夹板地台板	64*100	四通，4 件 10*3.6cm 面板	件			C3
夹板地台板	80*70	四通，6 件 10*1.8cm 面板	件			C1
夹板地台板	80*73	四通，6 件 10*1.8cm 面板	件			C1
夹板地台板	80*80	四通，6 件 10*1.8cm 面板	件			C1
夹板地台板	80*90	四通，6 件 10*1.8cm 面板	件			C1
夹板地台板	80*95	四通，6 件 10*1.8cm 面板	件			C1
夹板地台板	80*100	四通，6 件 10*1.8cm 面板	件			C1
夹板地台板	80*110	四通，6 件 10*1.8 面板	件			C1
夹板地台板	80*115	四通，6 件 10*1.8cm 面板	件			C1
夹板地台板	80*121	四通，6 件 10*1.8cm 面板	件			C1
夹板地台板	85*121	四通，6 件 10*1.8cm 面板	件			C1
夹板地台板	80*130	四通，1 件 80*130*1.8cm 面板 H	件			C2
夹板地台板	80*140	四通，1 件 80*140*1.8cm 面板 H	件			C2
夹板地台板	55*121	四通，4 件 10*1.8cm 面板	件			C1
夹板地台板	65*121	四通，5 件 10*1.8cm 面板	件			C1
夹板地台板	70*121	四通，5 件 10*1.8cm 面板	件			C1
夹板地台板	121*90	四通，8 件 10*1.8cm 面板	件			C1
夹板地台板	121*95	四通，8 件 10*1.8cm 面板	件			C1
夹板地台板	121*100	四通，8 件 10*1.8cm 面板	件			C1
夹板地台板	121*105	四通，8 件 10*1.8cm 面板	件			C1
夹板地台板	121*110	四通，8 件 10*1.8cm 面板	件			C1
夹板地台板	121*121	四通，8 件 10*1.8cm 面板	件			C1
夹板地台板	121*125	四通，一件 121*125*1.8cm 面板 H	件			C2
夹板地台板	121*130	四通，一件 121*130*1.8cm 面板 H	件			C2
夹板地台板	121*140	四通，一件 121*140*1.8cm 面板 H	件			C2
夹板盖板	80*70	田字，1.2cm 面板	件			E1

夹板盖板	80*73	田字，1.2cm 面板	件			E1
夹板盖板	80*80	田字，1.2cm 面板	件			E1
夹板盖板	80*90	田字，1.2cm 面板	件			E1
夹板盖板	80*95	田字，1.2cm 面板	件			E1
夹板盖板	80*100	田字，1.2cm 面板	件			E1
夹板盖板	80*110	田字，1.2cm 面板	件			E1
夹板盖板	80*115	田字，1.2cm 面板	件			E1
夹板盖板	80*121	田字，1.2cm 面板	件			E1
夹板盖板	85*121	田字，1.2cm 面板	件			E1
夹板盖板	80*130	田字，1.2cm 面板	件			E1
夹板盖板	80*140	田字，1.2cm 面板	件			E1
夹板盖板	121*55	田字，1.2cm 面板	件			E1
夹板盖板	121*65	田字，1.2cm 面板	件			E1
夹板盖板	121*70	田字，1.2cm 面板	件			E1
夹板盖板	121*90	田字，1.2cm 面板	件			E1
夹板盖板	121*95	田字，1.2cm 面板	件			E1
夹板盖板	121*100	田字，1.2cm 面板	件			E1
夹板盖板	121*105	田字，1.2cm 面板	件			E1
夹板盖板	121*110	田字，1.2cm 面板	件			E1
夹板盖板	121*121	田字，1.2cm 面板	件			E1
夹板盖板	121*125	田字，1.2cm 面板	件			E1
夹板盖板	121*130	田字，1.2cm 面板	件			E1
夹板盖板	121*140	田字，1.2cm 面板	件			E1
夹板	121*121*1		块			
开孔夹板	32*32*1.8	内孔直径 7.8cm	块			D
开孔夹板	38*38*1	内孔直径 7.8cm	块			D
开孔夹板	52*52*1.8	内孔直径 18.9cm，直角有凹槽	块			D
开孔夹板	58*58*2	内孔直径 18.9cm，直角有凹槽	块			D
开孔夹板	64*64*2	内孔直径 18.9cm，直角有凹槽	块			D

开孔夹板	64*64*2	内孔直径 15.3cm，直角有凹槽	块			D
开孔夹板	67*67*2	内孔直径 18.9cm，直角有凹槽	个			D
开孔夹板	75*75*2	内孔直径 18.9cm，直角有凹槽	块			D
开孔夹板	80*64*2	内孔直径 18.9cm，直角有凹槽	块			D
开孔夹板	80*67*2	内孔直径 18.9cm，直角有凹槽	块			D
木板（方）	52*2*2		条			
木板（方）	58*2*2		条			
木板（方）	64*2*2		条			
木板（方）	67*2*2		条			
木板（方）	75*2*2		条			
木板（方）	80*2*2		条			
杂木地台板	95*95	圆边四通，9 件 8*1.5cm 面板	件			含夹板 F4
杂木地台板	110*110	圆边四通，7 件 8*1.5cm 面板	件			含夹板 F1
杂木地台板	114*114	圆边四通，7 件 8*1.5cm 面板	件			含夹板 F1
杂木地台板	100*121	圆边四通,7 件 8*1.5cm 面板	件			F3
杂木地台板	130*86	圆边四通，9 件 8*1.5cm 面板	件			F2
杂木地台板	91*131	圆边四通，9 件 8*1.5cm 面板	件			F2
杂木地台板	90*135	圆边四通,9 件 8*1.5cm 面板	件			F2
夹板地台板	110*110	圆边四通，7 件 8*1.5cm 面板	件			G1
夹板地台板	114*114	圆边四通，7 件 8*1.5cm 面板	件			G1
杂木地台板	104*75	四通，6 件 9.5*3cm 面板	件			
夹板盖板	110*110*1.2	圆角夹板盖板（日字型）	件			F1
夹板盖板	114*114*1.2	圆角夹板盖板（日字型）	件			F1
杂木盖板	130*86	杂木盖板（田字型）	件			F2
开孔夹板	43*43*1.2		块			I1
开孔夹板	50*50*1.2		块			I1
夹板	86*130*1.2		块			I2
夹板	95*95*1.2		块			I2
夹板	90*135*1.2		块			I2

夹板	120*100*2		块			I2
夹板（方）	65*10*1.2		块			
夹板（方）	70*10*1.2		条			
夹板（方）	75*10*1.2		条			
夹板（方）	80*10*1.2		条			
夹板（方）	85*10*1.2		条			
夹板（方）	90*10*1.2		条			
夹板（方）	95*10*1.2		条			
夹板（方）	100*10*1.2		条			
夹板（方）	105*10*1.2		块			
夹板（方）	110*10*1.2		条			
夹板（方）	115*10*1.2		条			
夹板（方）	120*10*1.2		条			
夹板（方）	125*10*1.2		块			
夹板（方）	130*10*1.2		条			
夹板（方）	60*10*1.8		条			
夹板（方）	65*10*1.8		条			
夹板（方）	70*10*1.8		条			
夹板（方）	75*10*1.8		条			
夹板（方）	80*10*1.8		条			
夹板（方）	85*10*1.8		条			
夹板（方）	90*10*1.8		条			
夹板（方）	95*10*1.8		条			
夹板（方）	100*10*1.8		条			
夹板（方）	105*10*1.8		条			
夹板（方）	110*10*1.8		条			
夹板（方）	115*10*1.8		条			
夹板（方）	120*10*1.8		条			
夹板（方）	125*10*1.8		条			

夹板（方）	130*10*1.8		条			
夹板（方）	135*10*1.8		条			
夹板（方）	140*10*1.8		条			
夹板（方）	145*10*1.8		条			
夹板（方）	150*10*1.8		条			
夹板（方）	155*10*1.8		条			
夹板（方）	160*10*1.8		条			
夹板（方）	165*10*1.8		条			
夹板（方）	170*10*1.8		条			
夹板（方）	180*10*1.8		条			
夹板（方）	185*10*1.8		条			
夹板	58*85*1.8		块			
夹板	58*95*1.8		块			
夹板	58*100*1.8		块			
夹板	58*105*1.8		块			
夹板	58*110*1.8		块			
夹板	58*115*1.8		块			
夹板	58*120*1.8		块			
夹板	58*125*1.8		块			
夹板	58*130*1.8		块			
夹板	58*135*1.8		块			
夹板	58*140*1.8		块			
夹板	58*150*1.8		块			
夹板	58*155*1.8		块			
夹板	58*160*1.8		块			
夹板	58*165*1.8		块			
夹板	58*170*1.8		块			
夹板	58*185*1.8		块			
夹板	64*90*1.8		块			

夹板	64*100*1.8		块			
夹板	64*105*1.8		块			
夹板	64*120*1.8		块			
夹板	64*130*1.8		块			
夹板	64*140*1.8		块			
夹板	64*150*1.8		块			
夹板	64*155*1.8		块			
夹板	64*165*1.8		块			
夹板	64*170*1.8		块			
夹板	64*180*1.8		块			
夹板	116*85*1.8		块			
夹板	116*90*1.8		块			
夹板	116*95*1.8		块			
夹板	116*100*1.8		块			
夹板	116*105*1.8		块			
夹板	116*110*1.8		块			
夹板	116*115*1.8		块			
夹板	116*120*1.8		块			
夹板	116*125*1.8		块			
夹板	116*130*1.8		块			
夹板	116*135*1.8		块			
夹板	116*140*1.8		块			
夹板	116*150*1.8		块			
夹板	116*155*1.8		块			
夹板	116*160*1.8		块			
夹板	116*165*1.8		块			
夹板	116*170*1.8		块			
夹板	116*185*1.8		块			
夹板	128*100*1.8		块			

夹板	128*105*1.8		块			
夹板	128*110*1.8		块			
夹板	128*115*1.8		块			
夹板	128*120*1.8		块			
夹板	50*50*1.2	夹板（3 寸孔/6 寸孔）	件			
夹板	52*52*1.2	夹板（3 寸孔/6 寸孔）	件			
夹板	52*52*1.5	夹板（3 寸孔/6 寸孔）	件			
夹板	60*60*1.7	夹板（3 寸孔/6 寸孔）	件			
夹板	108*108*0.9	夹板（双面抛光）	件			
夹板	110*110*0.6	夹板	件			
夹板	112*112*0.9	夹板	件			
夹板	114*114*0.6	夹板	件			
木方	2*1.5*122	夹板	件			
地台板	59*112	实木板，实木墩（四通）	件			
地台板	71*112	实木板，实木墩（四通）	件			
地台板	71.5*106	夹板，环保墩（四通）	件			
地台板	71.5*122	夹板，环保墩（面板无缝隙）	件			
地台板	73*112	实木板，实木墩（四通）	件			
地台板	82*122	夹板，环保墩（面板无缝隙）	件			
地台板	91.5*106	夹板，环保墩（面板无缝隙）	件			
地台板	91.5*122	夹板，环保墩（面板无缝隙）	件			
地台板	102*122	夹板，环保墩（面板无缝隙）	件			
地台板	113*122	夹板，环保墩（面板无缝隙）	件			
地台板	110*110	实木板，实木墩	件			
地台板	110*110	实木板，实木墩，夹板	件			
地台板	114*114	实木板，实木墩	件			
杂木地台板	110*110	实木板条，实木墩（四通）	件			
杂木地台板	90*90	实木板条，实木墩（四通）	件			
地台板	110*130	杂木地台板	件			

地台板	170*200	杂木地台板	件			
出口免熏蒸地台板	170*115	夹板	件			
出口免熏蒸地台板	120*100	夹板	件			
实木地台板	170*115	实木	件			
熏蒸地台板	120*100	彬木	件			
夹板	1060*1060 9厘	夹板	件			
实木板	1100*1100*150	定规地台板	件			

2.质量验收标准协议范本、验收标准范本及木制品包装图

2.1 地台板质量协议书范本

需 方：A 公司/B 公司/B1 公司/C 公司/D 公司/E 公司（具体以实际合同签署主体为准）

供 方：

供方为需方提供产品，双方本着“质量第一、互惠互利，共同发展”的原则，为确保产品质量的稳定和不断提高，特签订本协议：

一、产品供货交期

1、产品交期：按合同规定的日期前交到需方工厂（以具体签署合同并发出采购订单的主体的收货地址为准，广东省佛山市禅城区轻工二路 8 号/广东省佛山市三水区西南街道永业路 6 号之一三水东电/广东省佛山市禅城区东鄱南路 4 号/广东省佛山市三水区云东海街道永业路 6 号佛山佛塑经纬新材料有限公司/广东省佛山市三水区云东海街道永业路 6 号之一佛山金万达科技股份有限公司/广东省佛山市三水区西南街道永业路 6 号佛山华韩卫生材料有限公司。）

2、交期延误处理办法：供方严格按合同采购订单交货日期执行，如出现特殊问题必须提前通知需方。如供方延误交货，需方根据实际情况有权做出如下处理：1）

取消合同；2）继续执行合同；但供方补偿需方延误交货损失，补偿金额为每天该笔合同总金额的 1%。

二、产品验收规则

1. 验收标准：以需、供双方确定的《地台板验收标准》（附后）进行验收，该《地台板验收标准》未规定的项目必须符合相关国家或行业标准。

2. 供方每月第一次送货时需提供该批产品的《出厂检验报告》给需方。如果检验报告存在欺骗行为，一切后果由供方负责。必须保证不能以次充好，以假乱真，如有发生影响生产造成的损失由供方负责；同时供方必须开具送货单（必须加盖公司章）上面必须注明产品送货日期、产品名称、产品规格、交货数量等，以确保货物的可追溯性，否则我司有权拒绝收货。

三、产品检验

1. 需方可根据需方的检验程序对供方的产品进行检验。

2. 检验使用仪器、仪表、设备和夹具应符合国家有关计量标准。

3. 需方有权不定期地将供方的有关产品委托给第三方、或去供方现场检验；对权威部门检验结果，供方应当接受。

四、原材料控制

1. 为了保证产品质量一致性和稳定性，供方应尽可能使用同一原材料。

2. 供方应对原材料进行严格的进货检查。

3. 需方有权检查供方针对上述条款的执行情况，并进行符合性考核，对不符合者，需方有权要求供方整改或者根据情况单方解除合同。

五、生产控制

1. 供方应健全完善生产过程的控制管理，监控工序质量和产品质量，及时发现和纠正生产的异常状况，确保产品质量的一致性和稳定性。

2. 供方提供的产品被需方认可后，如在生产过程中对材料、关键辅料、生产工艺进行更改，或其它的更改有可能影响产品质量时，需要事前向需方书面报告并得到供方书面确认和认可。整改情况不符合要求者需方有权终止供货关系。

六、4M 变更控制（4M:人员、机器、方法、材料）

1. 供方经需方认可批量供货的产品，不得随意更改结构、板材、加工工艺、技术指标等。若确需进行 4M 变更时，必须在更改前以书面形式通知需方，并提供相应的供方本厂或中立机构的检验报告和样品等资料交需方确认，经需方确认合格后，方可进行批量供货。在未经需需方同意的情况下供货，由此产生的经济损失由供方负担，需方有权退货或终止供货合同。

2. 更改生效的方案，双方应纳入有关文件进行管理。

七、质量要求

1. 供方为需方提供的产品应符合需方认可的样板、双方确认的图纸或样品确认书，除符合双方确认的《地台板验收标准》外也须符合该产品所适用的行业通用标准的要求。为保证需供双方检验方法、检验标准的统一，需方有权对供方的检验手段进行评估。

2. 需方对供方的交货进行来料检验或使用过程，出现不合格批次时，需方应出具来料不合格报告给供方。

3. 供方在接到需方的反馈信息后必须立即组织分析和处理，并在 3 天内给出处理措施或对策处理报告。

4. 如果出现不合格品的退货时，供方在接到需方的退货通知后的 3 个工作日内，应立即对不合格内容进行核实，需退货的产品应在 10 个工作日内拉走，否则，在需方库存存放时间超过 15 个工作日，需方将作报废品处理，不对此批货品进行对帐和付款。

5. 需方每年对供方的质量状况作综合性质量评价意见。需、供双方应有专人负责对质量信息进行处理。

八、质量监督

1. 对需方生产线发现供方供应产品有质量问题，并需要进一步确认性质时，将对产品质量进行抽样试验，如试验结果证实确有质量问题，该试验所发生的一切费用供方负责。

2. 需方不定期到供方考察质量保证体系。如需方需要，供方应配合有关的质量控制改进意见，供方应尽快制定改进措施，并将实施结果提交需方确认。

3.需方每年对供方进行一次综合性质量考核，考核内容包括批次合格率、合同履约率、售后服务、开发能力等项目进行评价，评价结果将供方分为A.B.C三类，低于C类的供方，取消其供货资格。

九、赔偿条款

需方在验货检验或生产过程中发现供方交货的不合格品，供方有权作拒收、停用、折价等处理意见，如作拒收或停用的处理批次，将视不合格程度及批次数量罚款供方300-1000元，且退货过程产生的费用由供方承担。由于供方的产品质量原因造成需方在产品、生产和销售方面的经济损失，供方必须承担相应损失，此项不因供方产品入厂检验合格而豁免。赔偿金额经需方财务部门测试确定，需方有权从货款中扣除。

十、其他

1.本协议从双方代表签字盖章日起生效，直到双方同意解除此协议或重新签订新协议时失效。自协议生效起，双方应严格遵守本协议各条款的规定和要求，违约方按协议书的规定和要求做出损失赔偿。

2.本协议书为双方签订的《采购合同》的必要补充，双方在履行合同过程中出现质量约定不一致的，以本协议书为准。

3.本协议书一式二份，需、供双方各持一份。

需方：	供方：
公司盖章：	公司盖章：
代表（签字）	代表（签字）
签订日期：	签订日期：

附件：

2.1.1 A公司地台板验收标准

一、质量要求

1.1 结构形式、规格、构件尺寸按需方提供的图纸要求生产。

1.2 地台板的木材用杂木制作，木方、木板要直，不允许明显弯曲，不能有蛀虫，如有蛀虫造成的所有损失由供方负责。

1.3 外观质量必须符合表一要求：

包装用表一

项目名称	常规杂木地台板、盖板	出口杂木地台板、盖板	夹板地台板、盖板
厚度偏差	±1mm	±2mm	±1mm
长度偏差	±5mm	±5mm	±5mm
宽度偏差	±3mm	±3mm	±3mm
加工要求	单面压刨	三面压刨（刨光）	
材料等级	杂木	杂木	符合 A 级板要求
外观要求	外观干净、无发霉、无朽木、板边无明显毛刺、树皮、无严重开裂、无明显弯曲、无虫蛀。		外观干净、板边无明显毛刺、无开裂、无发霉、无鼓包、无离层、无翘曲，允许少量拼接，接缝紧密，颜色一致

烟用表二

项目名称	常规杂木地台板	盖板	夹板地台板
厚度偏差	±1mm	±2mm	±1mm
长度偏差	±5mm	±5mm	±5mm
宽度偏差	±3mm	±3mm	±3mm
加工要求	单面压刨	三面压刨（刨光）	
材料等级	杂木+夹板	杂木+夹板	符合 A 级板要求
外观要求	地台板四角作切角打磨处理，外观干净、无发霉、无朽木、板边无毛刺、树皮、无严重开裂、无明显弯曲、无虫蛀；不允许有木屑和脏物；	盖板四角圆弧光滑，外观干净、无发霉、无朽木、板边无毛刺、树皮、无严重开裂、无明显弯曲、无虫蛀；夹板不允许有拼接裂缝或补填充	外观干净、板边无毛刺、无开裂、无发霉、无鼓包、无离层、无翘曲，允许少量拼接，接缝紧密，颜色一致

	钉与夹板面平，不能有突出木板的圆钉尖或螺纹钉尖	料（胶水除外），不允许有木屑和脏物；钉与夹板面平，不能有突出木板的圆钉尖或螺纹钉尖	

1.4 木板自然裂缝长度小于 20 cm，钉裂缝小于 12cm。

1.5 地台板外形平整，整体尺寸均一，无木屑脏物等。

1.6 木材必须剥皮、无朽木，无虫蛀、孔穴、发霉、翘曲等明显缺陷，基本无毛刺，面板单面压刨。

1.7 木板的边料不能超过木板厚度的三分之一，板面宽度的 1cm，长度的四分之一，每个地台板中有边料的板材不能超过 2 块，不能放置在主要受力位置，且每块只能有一个圆角。

1.8 木方的边料不能超过木方厚度的 1cm，高度 1cm，长度的四分之一，每根木方只能有一个圆角。

1.9 每批含有有边料木方或木板的地台板个数不超过总个数的 10%。

1.10 每个地台板的木板及木方的裂痕不得影响地台板安全使用，裂痕长度不能超过材长的 15%。

1.11 要求入木铁钉全部采用螺纹钉，其余用圆钉。钉的长度与木材厚度相匹配，钉头不得露出板面。

1.12 夹板地台板面板与垫板或纵梁结合处钉子务必牢固。

二、检验规则

2.1 供方产品必须符合本公司《地台板验收标准》和相应国家标准。

2.2 供方每月第一次送货需提供该批产品的《出厂检验报告》，该《出厂检验报告》必须具有本规定的地台板质量要求的检验项目和符合相应检验要求。

2.3 供方的《出厂检验报告》必须在每月第一次送货时提交给相应交货的仓管员并由仓库保存。仓库在相应时间内未接到相应《出厂检验报告》，有权对送到的地台板作拒收处理。

2.4 需方按照公司《包装物检验规定》对每批进仓的地台板进行抽样，按标准进行检验。经抽查其中一项不合格，则该批为不合格品。

三、标识

供方在地台板上明显的位置，用不易消失的方法注明下列各项：制造单位（用代号表示）、型号、规格尺寸、制造年月。

本标准由需供双方共同协议签订

本标准从签订之日起生效，有效期至　　年　月　　日止。

2.1.2 B/B1 公司木制品质量验收标准协议

一、为保证供方供应的包装物料符合需方的质量要求，特签定本协议。

二、验收标准及交货要求

1、验收标准及包装形式

项目名称	夹板指标值	
厚度 mm	$5\sim10\ ^{+2.0}_{0}$	$10\sim20\ ^{+2.5}_{0}$
孔径 mm	标称值$^{+2.5}_{-1.5}$	
长（宽）度	标称值±3.0	
孔偏	≤3	
外观	清洁干净，干爽无潮湿。表面平整，无毛刺，无发霉无霉点，无木屑，无脏物。端面及面板不允许补填充料（胶水除外）。无异味、毒害或其他污染。箱装夹板要求四角圆角。	
包装要求	无孔夹板单块叠放。产品膜用 3 英寸、6 英寸孔夹板 20 块一捆用膜缠绕包装。每块在夹板角上标识型号（规格）、厂家代号。	

项目名称	地台板要求
木材含水率	≤25%
木材外观	清洁干净，无潮湿。单面压刨，面板一定要平整，钉与面板平，不能有突出木板的圆钉钉尖或螺纹钉尖。出口用途的木材所有面刨光。木方之间用螺栓固定，每个柁位上均使用螺纹钉，其他用圆钉。
结构形式和尺寸	按本公司提供型的图纸。木材尺寸≤5cm 时，偏差不超过 2mm，其余尺寸偏差不超过 5mm。
木材质量	用杂木或夹板（不能用松木）做成，木料不应有弯曲、翘曲、裂胶、树皮、毛刺、孔穴、虫蛀、发霉、霉点等明显缺陷。

2、供方必须按本协议和相关国家标准组织生产。

3、供方每批供货必须提供相应产品合格出厂的《质量检验报告书》。该《质量检验报告书》应列明要求的检验项目和符合要求的数据。

4、以供方提供的《质量检验报告书》或合格证进行验收。需方对不合格品或在使用过程中不能正常使用的包装物料，退回给供方。

5、供方的《质量检验报告书》必须在每批送货时提交给需方仓库并由需方仓库保存。在规定时间内未收到相应的《质量检验报告书》，需方仓库有权作拒收处理。

6、对于进仓检验出现不合格的情况，需方有权向供方追索该次检验产生的费用。

7、同一年度内，第一次检验不合格时，需方应向供方发出书面通知；第二次检验不合格时，除需方提出书面警告外，供方应作出书面整改措施和落实改正时间交需方采购部门；在连续三个月内出现两次不合格或在连续六个月内出现三次不合格的供方为不合格供方（需方要求提供试验品除外）；对不合格供方，需方酌情进行如下处理：减少供货量、暂停供货资格、取消合格供方资格。被取消合格供方资格的供应商，一年内不接受其供货申请。

三、本协议有效期为 年 月 日至 年 月 日，于供需双方重新签订新的质量验收标准协议生效时终止效力。

供方：　　需方：B 公司/B1 公司（具体以实际合同签署主体为准）

签章：　　签章：

日期：　　年　　月　　日　　日期：　　年　　月　　日

2.1.3 C 公司地台板验收标准

一、质量要求

1.1 结构形式、规格、构件尺寸按需方提供的图纸要求生产。

1.2 地台板的木材用杂木制作，木方、木板要直，不允许明显弯曲，不能有蛀虫，如有蛀虫造成的所有损失由供方负责。

1.3 外观质量必须符合表一要求：

项目名称	常规杂木地台板
厚度偏差	±1mm
长度偏差	±5mm
宽度偏差	±3mm
加工要求	单面压刨
材料等级	杂木+夹板
外观要求	地台板四角作切角打磨处理，外观干净、无发霉、无朽木、板边无毛刺、树皮、无严重开裂、无明显弯曲、无虫蛀；不允许有木屑和脏物；钉与夹板面平，不能有突出木板的圆钉尖或螺纹钉尖

1.4 木板自然裂缝长度小于 20 cm，钉裂缝小于 12cm。

1.5 地台板外形平整，整体尺寸均一，无木屑脏物等。

1.6 木材必须剥皮、无朽木，无虫蛀、孔穴、发霉、翘曲等明显缺陷，基本无毛刺，面板单面压刨。

1.7 木板的边料不能超过木板厚度的三分之一，板面宽度的 1cm，长度的四分之一，每个地台板中有边料的板材不能超过 2 块，不能放置在主要受力位置，且每块只能有一个圆角。

1.8 木方的边料不能超过木方厚度的 1cm，高度 1cm，长度的四分之一，每根木方只能有一个圆角。

1.9 每批含有有边料木方或木板的地台板个数不超过总个数的 10%。

1.10 每个地台板的木板及木方的裂痕不得影响地台板安全使用，裂痕长度不能超过材长的 15%。

1.11 要求入木铁钉全部采用螺纹钉，其余用圆钉。钉的长度与木材厚度相匹配，钉头不得露出板面。

1.12 夹板地台板面板与垫板或纵梁结合处钉子务必牢固。

二、检验规则

2.1 供方产品必须符合本公司《地台板验收标准》和相应国家标准。

2.2 供方每月第一次送货需提供该批产品的《出厂检验报告》，该《出厂检验报告》必须具有本规定的地台板质量要求的检验项目和符合相应检验要求。

2.4 需方按照公司对每批进仓的地台板进行抽样，按标准进行检验。经抽查其中一项不合格，则该批为不合格品。

本标准由需供双方共同协议签订

本标准从签订之日起生效，有效期至　　年　月　　日止。

2.1.4 D 公司地台板验收标准

一、质量要求

1.1 结构形式、规格、构件尺寸按需方提供的图纸要求生产。

1.2 地台板的木材用杂木制作，木方、木板要直，不允许明显弯曲，不能有蛀虫，如有蛀虫造成的所有损失由供方负责。

1.3 外观质量必须符合表一要求：

包装用表一

项目名称	常规实木地台板	出口/夹板地台板	熏蒸地台板
厚度偏差	±1mm	±2mm	±1mm
长度偏差	±5mm	±5mm	±5mm
宽度偏差	±3mm	±3mm	±3mm
加工要求	单面压刨	三面压刨（刨光）	
材料等级	实木	夹板	杉木
外观要求	外观干净、无发霉、无朽木、板边无明显毛刺、树皮、无严重开裂、无明显弯曲、无虫蛀。		外观干净、板边无明显毛刺、无开裂、无发霉、无鼓包、无离层、无翘曲，允许少量拼接，接缝紧密，颜色一致

1.4 木板自然裂缝长度小于 20 cm，钉裂缝小于 12cm。

1.5 地台板外形平整，整体尺寸均一，无木屑脏物等。

1.6 木材必须剥皮、无朽木，无虫蛀、孔穴、发霉、翘曲等明显缺陷，基本无毛刺，面板单面压刨。

1.7 木板的边料不能超过木板厚度的三分之一，板面宽度的 1cm，长度的四分之一，每个地台板中有边料的板材不能超过 2 块，不能放置在主要受力位置，且每块只能有一个圆角。

1.8 木方的边料不能超过木方厚度的 1cm，高度 1cm，长度的四分之一，每根木方只能有一个圆角。

1.9 每批含有有边料木方或木板的地台板个数不超过总个数的 10%。

1.10 每个地台板的木板及木方的裂痕不得影响地台板安全使用，裂痕长度不能超过材长的 15%。

1.11 要求入木铁钉全部采用螺纹钉，其余用圆钉。钉的长度与木材厚度相匹配，钉头不得露出板面。

1.12 夹板地台板面板与垫板或纵梁结合处钉子务必牢固。

二、检验规则

2.1 供方产品必须符合本公司《地台板验收标准》和相应国家标准。

2.2 供方每月第一次送货需提供该批产品的《出厂检验报告》，该《出厂检验报告》必须具有本规定的地台板质量要求的检验项目和符合相应检验要求。

2.3 供方的《出厂检验报告》必须在每月第一次送货时提交给相应交货的仓管员并由仓库保存。仓库在相应时间内未接到相应《出厂检验报告》，有权对送到的地台板作拒收处理。

2.4 需方按照公司《包装物检验规定》对每批进仓的地台板进行抽样，按标准进行检验。经抽查其中一项不合格，则该批为不合格品。

三、标识

供方在地台板上明显的位置，用不易消失的方法注明下列各项：制造单位（用代号表示）、型号、规格尺寸、制造年月。

本标准由需供双方共同协议签订

本标准从签订之日起生效，有效期至　　年　月　　日止。

2.1.5 E 公司地台板验收标准

1、地台板规格：1100mm×1100mm×150mm　要求：不需要熏蒸消毒。

注：供应商在交货时必须在每块地台板上注明木地台板规格尺寸：长度×宽度。

类型	项 目	标准值:	公差范围	抽样方式
木地台板	长度	1100mm	±5mm	N=3, C=0。
	宽度	1100mm	±5mm	N=3, C=0。
	高度	150mm	+5/-0	N=3, C=0。
	面板间隙	≤30mm	_	N=3, C=0。
	底板与面板间距：120mn, 底板与担板间距:100mm。		±2mm	N=3, C=0。
	长度	1100mm	±5mm	N=3, C=0。

面板	宽度	2 边第一块面板宽度为 100mm, 其余面板宽度为 80mm。	±5mm	N=3, C=0。
	厚度	15mm	±1mm	N=3, C=0。
	平整度	两板之间落差≤2mm	_	N=3, C=0。
	“结疤”面积	≤30mm×30mm	_	N=3, C=0。
担板	长度	1100mm	±5mm	N=3, C=0。
	宽度	100mm	±2mm	N=3, C=0。
	厚度	20mm	+2/-0mm	N=3, C=0。
木墩	长度	80mm	±2mm	N=3, C=0。
	宽度	80mm	±2mm	N=3, C=0。
	高度	80mm	±2mm	N=3, C=0。
托板	长度	980mm	±5mm	N=3, C=0。
	宽度	100mm	+2/-0mm	N=3, C=0。
	高度	18mm	+2/-0mm	N=3, C=0。
底板	长度	980mm	±5mm	N=3, C=0。
	宽度	100mm	+2/-0mm	N=3, C=0。
	高度	18mm	+2/-0mm	N=3, C=0。

1.1、1100mm×1100mm×150mm 规格木地台板外观质量要求

类型	要求	抽样方式
木地台板	1、使用硬质杂木，结构坚固、主体紧凑、无松散松动。 2、无潮湿、发霉、失胶、腐烂现象，木方基本方正，无碎木屑，欠木边料的木方或板≤3 块。	N=3, C=0。
面板	1、同一块地台板中欠木边料的面板≤1 块； 2、同一块面板中结疤数≤2 个，同一块地台板中结疤数≤10 个。	N=3, C=0。

担板	要求平直，没有结疤、树皮，无发霉腐烂、虫洞，表面无碎木屑，不允许有欠木边料现象。	N=3, C=0。
木墩	1、无树皮，无发霉腐烂，无虫洞； 2、木墩向内缩进 60mm	N=3, C=0。
托板	平直，没有虫洞、树皮及木屑，每块地台板中的托板、底板欠木边料的≤1 块。	N=3, C=0。
底板	平直，没有虫洞、树皮及木屑，每块地台板中的托板、底板欠木边料的≤1 块。	N=3, C=0。

2.2 夹板质量协议书范本及验收标准

夹板质量协议书范本

需 方：（以具体签署合同并发出采购订单的主体为准）
供 方：

供方为需方提供产品，双方本着“质量第一、互惠互利，共同发展”的原则，为确保产品质量的稳定和不断提高，特签订本协议：

一、产品供货交期

1、产品交期：按合同规定的日期前交到需方工厂（广东省佛山市禅城区轻工二路 8 号/广东省佛山市三水区西南街道永业路 6 号之一三水东电/广东省佛山市禅城区东鄱南路 4 号/广东省佛山市三水区西南街道永业路 6 号佛山华韩卫生材料有限公司）。

2、交期延误处理办法：供方严格按合同采购订单交货日期执行，如出现特殊问题必须提前通知需方。如供方延误交货，需方根据实际情况有权做出如下处理：1）取消合同；2）继续执行合同；但供方补偿需方延误交货损失，补偿金额为每天该笔合同总金额的 1%。

二、产品验收规则

1.验收标准：以需、供双方确定的《夹板验收标准》（附后）进行验收，该《夹板验收标准》未规定的项目必须符合相关国家或行业标准。

2.供方每月第一次送货时需提供该批产品的《出厂检验报告》给需方。如果检验报告存在欺骗行为，一切后果由供方负责。必须保证不能以次充好，以假乱真，如有发生影响生产造成的损失由供方负责；同时供方必须开具送货单（必须加盖公司章）上面必须注明产品送货日期、产品名称、产品规格、交货数量等，以确保货物的可追溯性，否则我司有权拒绝收货。

三、产品检验

1.需方可根据需方的检验程序对供方的产品进行检验。

2.检验使用仪器、仪表、设备和夹具应符合国家有关计量标准。

3.需方有权不定期地将供方的有关产品委托给第三方、或去供方现场检验；对权威部门检验结果，供方应当接受。

四、原材料控制

1.为了保证产品质量一致性和稳定性，供方应尽可能使用同一原材料。

2.供方应对原材料进行严格的进货检查。

3.需方有权检查供方针对上述条款的执行情况，并进行符合性考核，对不符合者，需方有权要求供方整改或者根据情况单方解除合同。

五、生产控制

1.供方应健全完善生产过程的控制管理，监控工序质量和产品质量，及时发现和纠正生产的异常状况，确保产品质量的一致性和稳定性。

2.供方提供的产品被需方认可后，如在生产过程中对材料、关键辅料、生产工艺进行更改，或其它的更改有可能影响产品质量时，需要事前向需方书面报告并得到供方书面确认和认可。整改情况不符合要求者需方有权终止供货关系。

六、4M变更控制（4M:人员、机器、方法、材料）

1.供方经需方认可批量供货的产品，不得随意更改结构、板材、加工工艺、技术指标等。若确需进行4M变更时，必须在更改前以书面形式通知需方，并提供相应的供方本厂或中立机构的检验报告和样品等资料交需方确认，经需方确认合格后，方可

进行批量供货。在未经需需方同意的情况下供货，由此产生的经济损失由供方负担，需方有权退货或终止供货合同。

2. 更改生效的方案，双方应纳入有关文件进行管理。

七、质量要求

1. 供方为需方提供的产品应符合需方认可的样板、双方确认的图纸或样品确认书，除符合双方确认的《夹板验收标准》外也须符合该产品所适用的行业通用标准的要求。为保证需供双方检验方法、检验标准的统一，需方有权对供方的检验手段进行评估。

2. 需方对供方的交货进行来料检验或使用过程，出现不合格批次时，需方应出具来料不合格报告给供方。

3. 供方在接到需方的反馈信息后必须立即组织分析和处理，并在 3 天内给出处理措施或对策处理报告。

4. 如果出现不合格品的退货时，供方在接到需方的退货通知后的 3 个工作日内，应立即对不合格内容进行核实，需退货的产品应在 10 个工作日内拉走，否则，在需方库存存放时间超过 15 个工作日，需方将作报废品处理，不对此批货品进行对帐和付款。

5. 需方每年对供方的质量状况作综合性质量评价意见。需、供双方应有专人负责对质量信息进行处理。

八、质量监督

1. 对需方生产线发现供方供应产品有质量问题，并需要进一步确认性质时，将对产品质量进行抽样试验，如试验结果证实确有质量问题，该试验所发生的一切费用供方负责。

2. 需方不定期到供方考察质量保证体系。如需方需要，供方应配合有关的质量控制改进意见，供方应尽快制定改进措施，并将实施结果提交需方确认。

3. 需方每年对供方进行一次综合性质量考核，考核内容包括批次合格率、合同履约率、售后服务、开发能力等项目进行评价，评价结果将供方分为 A. B. C 三类，低于 C 类的供方，取消其供货资格。

九、赔偿条款

需方在验货检验或生产过程中发现供方交货的不合格品，供方有权作拒收、停用、折价等处理意见，如作拒收或停用的处理批次，将视不合格程度及批次数量罚款供方300-1000元，且退货过程产生的费用由供方承担。由于供方的产品质量原因造成需方在产品、生产和销售方面的经济损失，供方必须承担相应损失，此项不因供方产品入厂检验合格而豁免。赔偿金额经需方财务部门测试确定，需方有权从货款中扣除。

十、其他

1.本协议从双方代表签字盖章日起生效，直到双方同意解除此协议或重新签订新协议时失效。自协议生效起，双方应严格遵守本协议各条款的规定和要求，违约方按协议书的规定和要求做出损失赔偿。

2.本协议书为双方签订的《采购合同》的必要补充，双方在履行合同过程中出现质量约定不一致的，以本协议书为准。

3.本协议书一式二份，需、供双方各持一份。

需方：　　供方：

公司盖章：　　公司盖章：

代表（签字）　　代表（签字）

签订日期：　　签订日期：

附件：

2.2.1 A公司夹板验收标准

一、标准要求

1.1 规格尺寸按需方提供的要求并必须符合表一规定

表一：　　（单位：mm）

项目名称	厚度<10	10≤厚度<20	20≤厚度≤30
厚度偏差	标称值$^{+2}_{-0.5}$	标称值$^{+2.5}_{-0.5}$	标称值$^{+3.5}_{-1.0}$
厚度平均值（10块）	标称值$^{+2}_{-0.5}$		
孔径	标称值$^{+2.5}_{-1.5}$		
长（宽）度	±3	±3	±3
孔偏	≤3	≤3	≤3

外观	表面平整、无刺手的毛刺，干净，不发霉且无霉变后留下的斑点，保证夹板材料湿度达到干爽，不允许有木屑和脏物等；表面允许少量裂纹、拼接、残缺、波浪纹、树枝斑、端面少量裂孔；颜色允许不一。端面及面板不允许补填充料（胶水除外）。
包装要求	有孔夹板厚度 30mm 和无孔夹板单块叠放；每块在夹板角上标识型号（规格）、厂家代号，厂家标识。
环保要求	不得有异味、毒害或其他污染

说明：箱装夹板要求四角圆角。

二、检验规则

2.1“批”的定义：同一批号的夹板为一批。

2.2 供方产品必须符合本公司“质量验收标准”和相应国家标准。

2.3 供方每月第一次送货需提供该批产品的《出厂检验报告》，该《出厂检验报告》必须具有本规定的地台板质量要求的检验项目和符合相应检验要求。

2.4 供方的《出厂检验报告》必须在每月第一次送货时提交给相应交货的仓管员并由仓库保存。仓库在相应时间内未接到相应《出厂检验报告》，有权对送到的地台板作拒收处理。

2.5 需方对每批进仓的夹板按进仓数量的 1～5%抽样，按标准进行检验。原则上每批抽样数不少于 10 块，每批送货少于 10 块的，全检。

2.6 批量不合格判定：抽检 10 块夹板，若有两块不合格，需复检，复检数量与抽检时相同，复检合格，则首次抽检时不合格的夹板退货，其余接收，若复检不合格，则此批夹板不合格。

三、包装、运输、标识

有孔夹板和无孔夹板单块叠放；保证夹板材料湿度达到干爽，不允许有木屑和赃物等。在夹板角上标识型号（规格）、厂家代号，厂家标识。

本标准由供需双方共同协议签订

本标准从签订之日起生效，有效期至　年　月　日

2.2.2 B/B1 公司夹板包装物料质量验收标准协议

一、为保证供方供应的包装物料符合需方的质量要求，特签定本协议。

二、验收标准及交货要求

1、验收标准及包装形式

项目名称	夹板指标值	
厚度 mm	$5\sim10\ ^{+2.0}_{0}$	$10\sim20\ ^{+2.5}_{0}$
孔径 mm	标称值$^{+2.5}_{-1.5}$	
长（宽）度	标称值±3.0	
孔偏	≤3	
外观	清洁干净，干爽无潮湿。表面平整，无毛刺，无发霉无霉点，无木屑，无脏物。端面及面板不允许补填充料（胶水除外）。无异味、毒害或其他污染。箱装夹板要求四角圆角。	
包装要求	无孔夹板单块叠放。产品膜用 3 英寸、6 英寸孔夹板 20 块一捆用膜缠绕包装。每块在夹板角上标识型号（规格）、厂家代号。	

项目名称	地台板要求
木材含水率	≤25%
木材外观	清洁干净，无潮湿。单面压刨，面板一定要平整，钉与面板平，不能有突出木板的圆钉钉尖或螺纹钉尖。出口用途的木材所有面刨光。木方之间用螺栓固定，每个柁位上均使用螺纹钉，其他用圆钉。
结构形式和尺寸	按本公司提供型的图纸。木材尺寸≤5cm 时，偏差不超过 2mm，其余尺寸偏差不超过 5mm。

木材质量	用杂木或夹板（不能用松木）做成，木料不应有弯曲、翘曲、裂胶、树皮、毛刺、孔穴、虫蛀、发霉、霉点等明显缺陷。

2、供方必须按本协议和相关国家标准组织生产。

3、供方每批供货必须提供相应产品合格出厂的《质量检验报告书》。该《质量检验报告书》应列明要求的检验项目和符合要求的数据。

4、以供方提供的《质量检验报告书》或合格证进行验收。需方对不合格品或在使用过程中不能正常使用的包装物料，退回给供方。

5、供方的《质量检验报告书》必须在每批送货时提交给需方仓库并由需方仓库保存。在规定时间内未收到相应的《质量检验报告书》，需方仓库有权作拒收处理。

6、对于进仓检验出现不合格的情况，需方有权向供方追索该次检验产生的费用。

7、同一年度内，第一次检验不合格时，需方应向供方发出书面通知；第二次检验不合格时，除需方提出书面警告外，供方应作出书面整改措施和落实改正时间交需方采购部门；在连续三个月内出现两次不合格或在连续六个月内出现三次不合格的供方为不合格供方（需方要求提供试验品除外）;对不合格供方，需方酌情进行如下处理：减少供货量、暂停供货资格、取消合格供方资格。被取消合格供方资格的供应商，一年内不接受其供货申请。

三、本协议有效期为 年 月 日至 年 月 日，于供需双方重新签订新的质量验收标准协议生效时终止效力。

供方：　　需方：B/B1 公司（具体以实际合同签署主体为准）

签章：　　签章：

日期：　　年　　月　　日　　日期：　　年　　月　　日

2.2.3 E 公司夹板验收标准

一、标准要求

1.1 规格尺寸按需方提供的要求并必须符合表一规定

表一：　　（单位：mm）

项目名称	厚度<10	10≤厚度<20	20≤厚度≤30
厚度偏差	标称值$^{+2}_{-0.5}$	标称值$^{+2.5}_{-0.5}$	标称值$^{+3.5}_{-1.0}$
厚度平均值（10 块）	标称值$^{+2}_{-0.5}$		
孔径	标称值$^{+2.5}_{-1.5}$		
长（宽）度	±3	±3	±3
孔偏	≤3	≤3	≤3
外观	表面平整、无刺手的毛刺，干净，不发霉且无霉变后留下的斑点，保证夹板材料湿度达到干爽，不允许有木屑和脏物等；表面允许少量裂纹、拼接、残缺、波浪纹、树枝斑、端面少量裂孔；颜色允许不一。端面及面板不允许补填充料（胶水除外）。		
包装要求	有孔夹板厚度 30mm 和无孔夹板单块叠放；每块在夹板角上标识型号（规格）、厂家代号，厂家标识。		
环保要求	不得有异味、毒害或其他污染		

说明：箱装夹板要求四角圆角。

二、检验规则

2.1“批”的定义：同一批号的夹板为一批。

2.2 供方产品必须符合本公司“质量验收标准”和相应国家标准。

2.3 供方每月第一次送货需提供该批产品的《出厂检验报告》，该《出厂检验报告》必须具有本规定的地台板质量要求的检验项目和符合相应检验要求。

2.4 供方的《出厂检验报告》必须在每月第一次送货时提交给相应交货的仓管员并由仓库保存。仓库在相应时间内未接到相应《出厂检验报告》，有权对送到的地台板作拒收处理。

2.5 需方对每批进仓的夹板按进仓数量的 1～5%抽样，按标准进行检验。原则上每批抽样数不少于 10 块，每批送货少于 10 块的，全检。

2.6 批量不合格判定：抽检 10 块夹板，若有两块不合格，需复检，复检数量与抽检时相同，复检合格，则首次抽检时不合格的夹板退货，其余接收，若复检不合格，则此批夹板不合格。

三、包装、运输、标识

夹板单块叠放；保证夹板材料湿度达到干爽，不允许有木屑和赃物等。在夹板角上标识型号（规格）、厂家代号，厂家标识。

本标准由供需双方共同协议签订

本标准从签订之日起生效，有效期至　年　月　日止。

3. 木制品包装物结构图

版号：C

木制包装物结构图

A 公司 NL 线产品木制包装物

A 公司 A1 型常规杂木地台板						
类别		118cm*118cm 两通，9件8cm*1.5cm面板				
规格		长(cm)	宽(cm)	高(cm)	数量	叉车方向
托板	面板	118	8	1.5	9	118
	木块	15	4	1.5	3	图号
	木方	118	4	9.5	3	A1
	底 板	108	8	1.5	2	
类别		77cm*118cm 两通，6件8cm*1.5cm面板				
规格		长(cm)	宽(cm)	高(cm)	数量	叉车方向
托板	面板	118	8	1.5	6	118
	木块	15	4	1.5	3	图号
	木方	77	4	9.5	3	A1
	底 板	108	8	1.5	2	

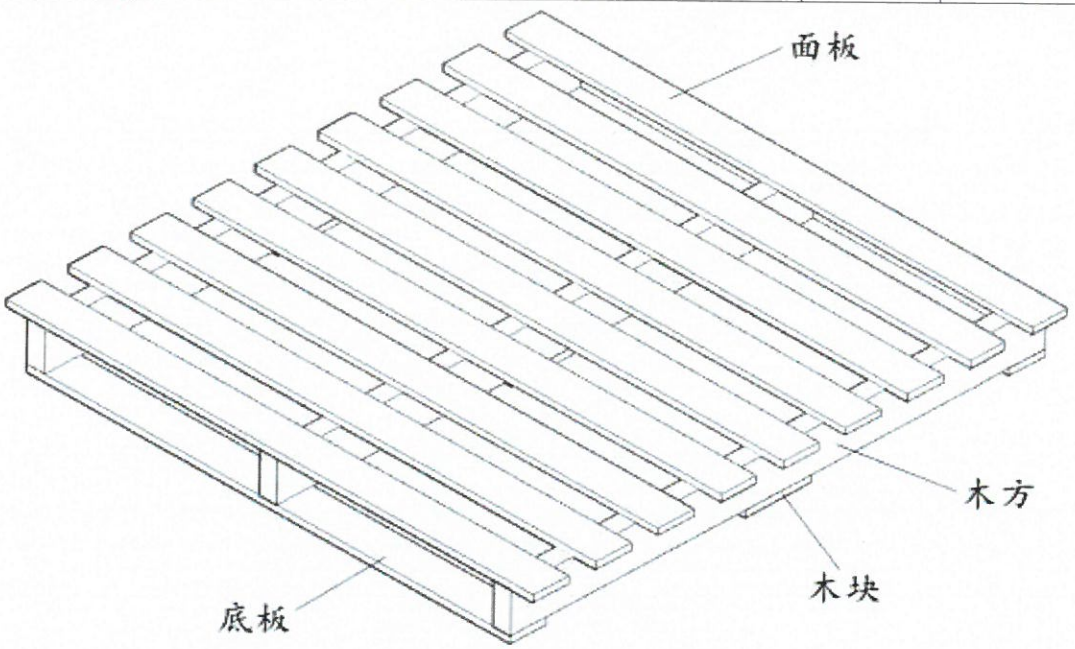

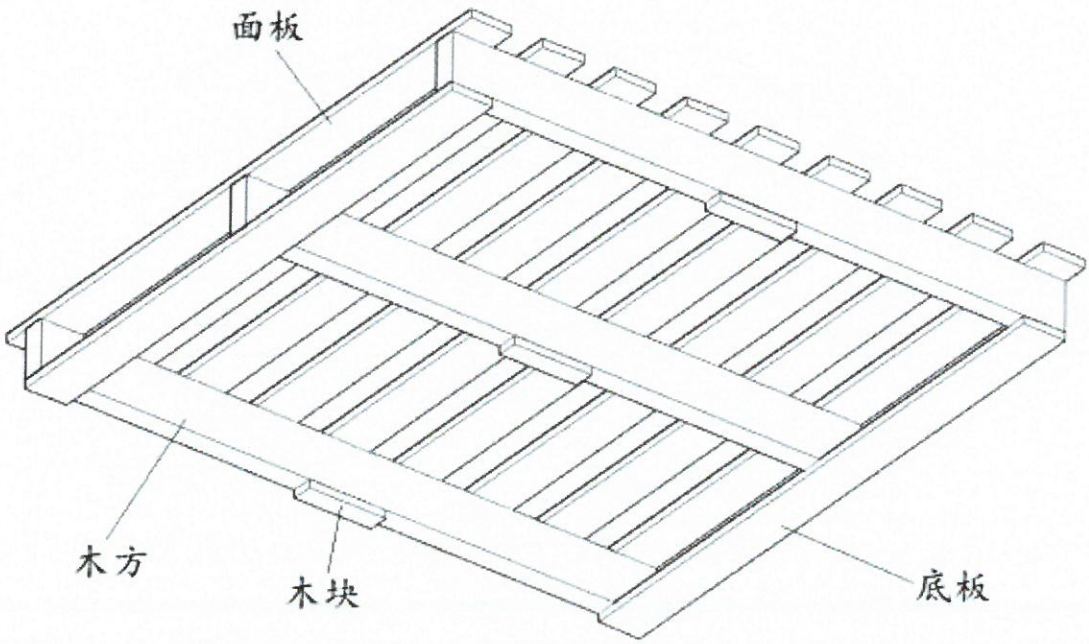

A公司 A2 型常规杂木地台板						
类别		77cm*77cm两通，6件8cm*1.5cm面板				
规格		长(cm)	宽(cm)	高(cm)	数量	叉车方向
托板	面板	77	8	1.5	6	77
	木块	15	4	1.5	3	图号
	木方	77	4	9.5	3	A2
	底板	77	8	1.5	2	

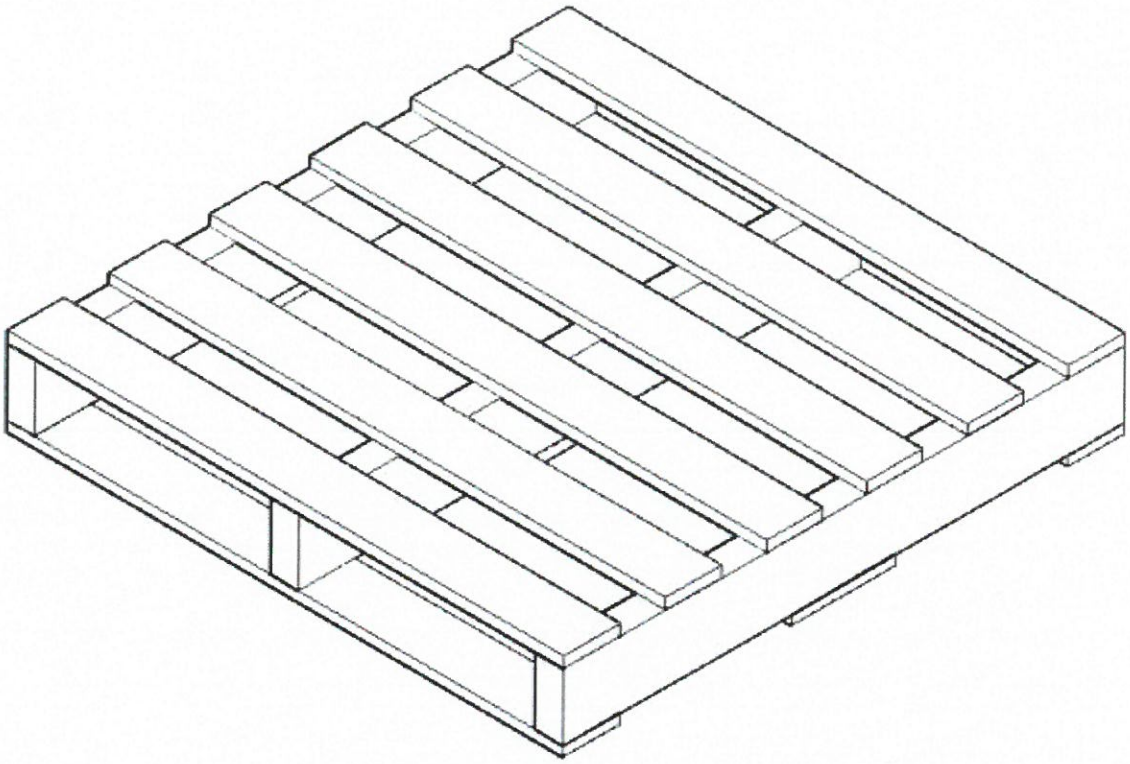

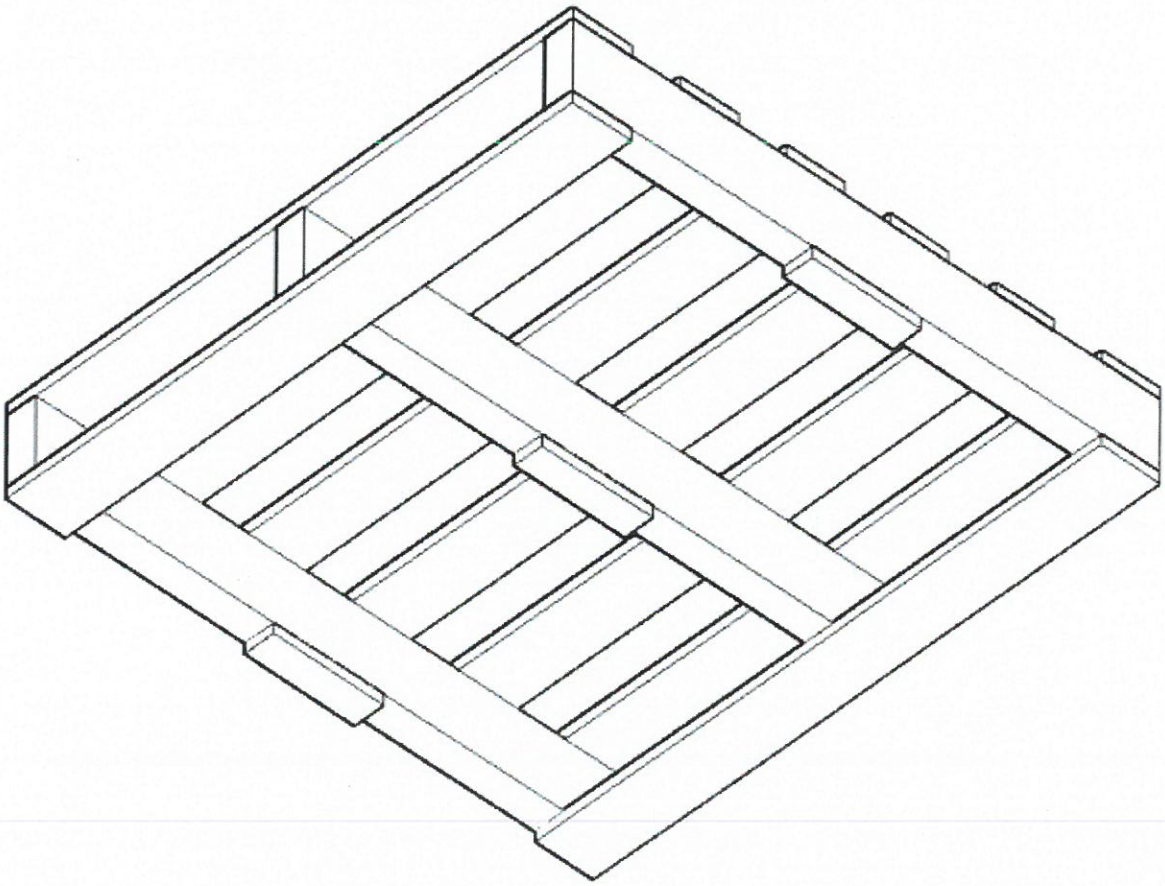

A公司 A3 型常规杂木地台板（CQ专用）						
类别		118cm*118cm两通，9件8cm*1.5cm面板				
规格		长(cm)	宽(cm)	高(cm)	数量	叉车方向
托板	面板	118	8	1.5	9	118
	木方	118	4	9.5	3	图号:A3
类别		77cm*（80～121）cm两通，6件8cm*1.5cm面板				
规格		长(cm)	宽(cm)	高(cm)	数量	叉车方向
托板	面板	（80～121）	8	1.5	6	（80～121）
	木方	77	4	9.5	3	图号:A3

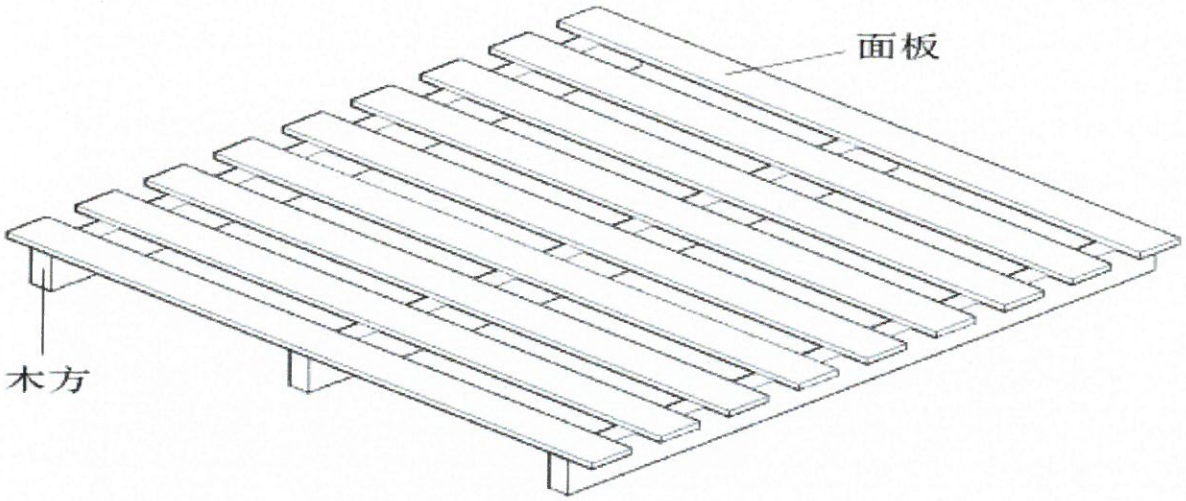

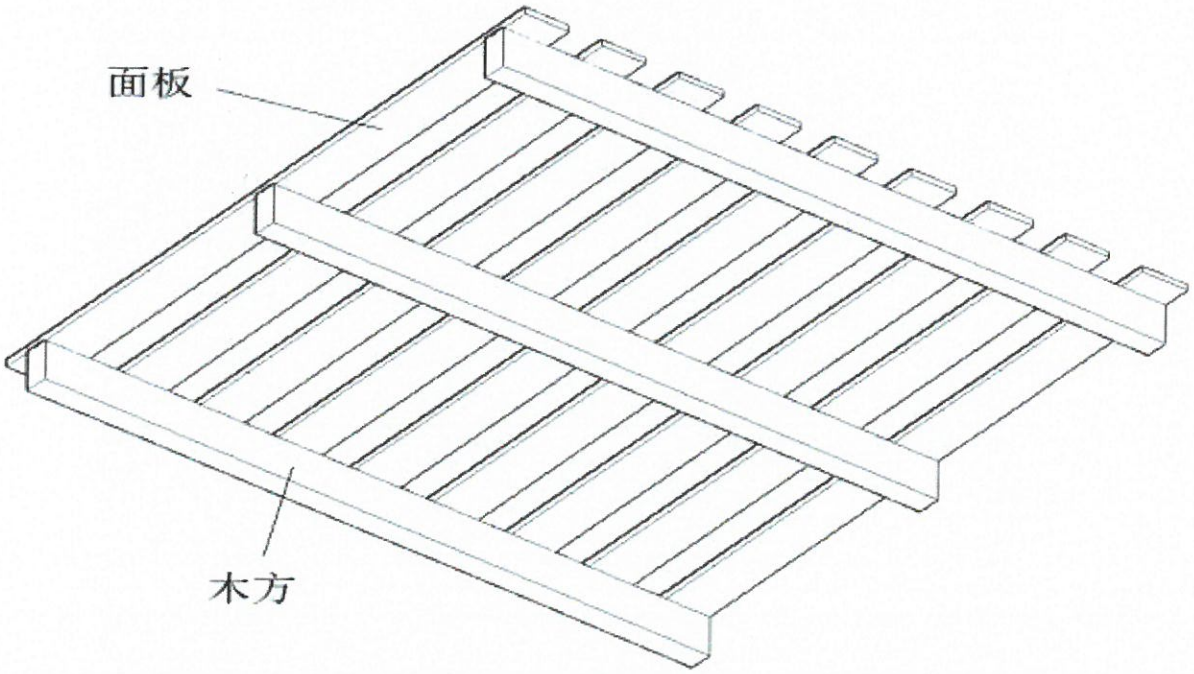

A公司 B1 型出口杂木地台板						
类别		121*（95～121）cm 四通，8件 10cm*2cm面板				
规格		长(cm)	宽(cm)	高(cm)	数量	叉车方向
托板	面板	（95～121）	10	2	8	（95～121）
	桥板	121	10	2	3	图号
	木托	10	10	8	3	B1
	木托	12	10	8	6	
	木板	（95～121）	8	2	2	
	底板	105	8	2	3	
类别		80*（73～121）cm 四通，6件 10cm*2cm面板				
规格		长(cm)	宽(cm)	高(cm)	数量	叉车方向
托板	面板	（73～121）	10	2	6	（73～121）
	桥板	80	10	2	3	图号
	木托	10	10	8	3	B1
	木托	12	10	8	6	
	木板	（73～121）	8	2	2	
	底板	64	8	2	3	

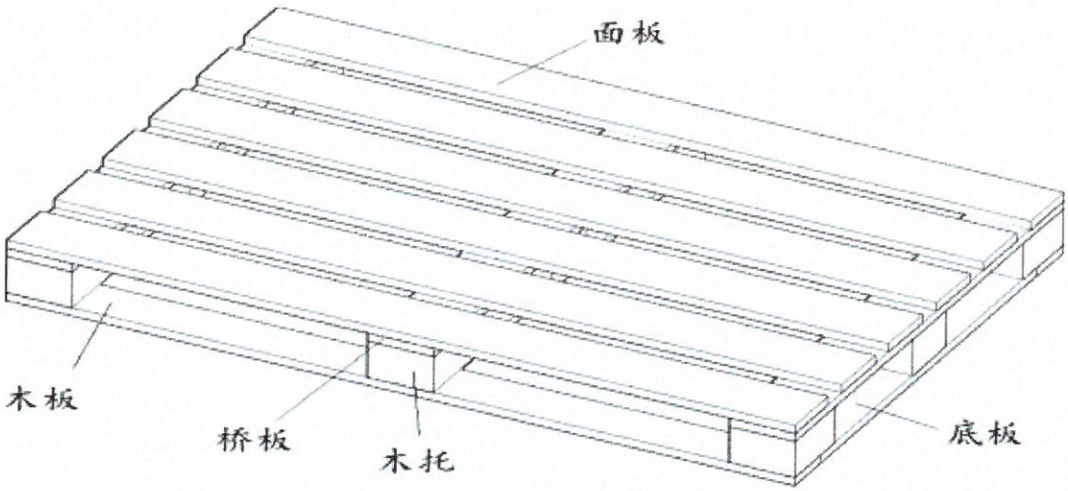

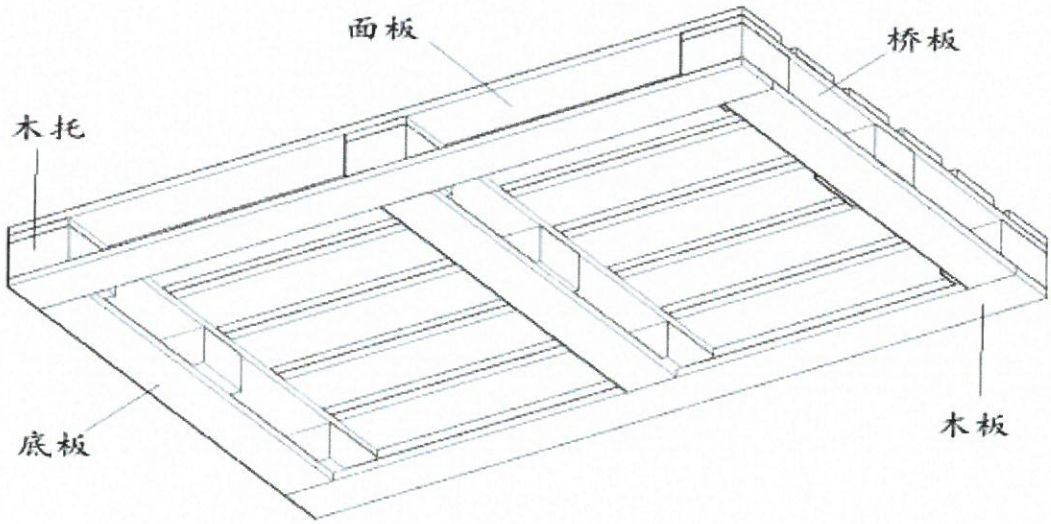

A公司 B2 型出口杂木地台板（产品横置式）58、64 规格						
类别		58、64cm*（50～130）cm 四通，4件9.5cm*3cm面板				
规格		长(cm)	宽(cm)	高(cm)	数量	叉车方向
托板	面板	（50～130）	9.5	3	4	（50～130）
	桥板	58/64	8	1.5	3	图号
	木托	10	8	8	3	B2
	木托	12	8	8	6	
	木板	（50～130）	8	1.5	2	
	底板	42/48	8	1.5	3	
类别		116、128cm*（50～130）cm 四通，8件9.5cm*3cm面板				
规格		长(cm)	宽(cm)	高(cm)	数量	叉车方向
托板	面板	（50～130）	9.5	3	8	（50～130）
	桥板	116/128	8	1.5	3	图号
	木托	10	8	8	3	B2
	木托	12	8	8	6	
	木板	（50～130）	8	1.5	2	
	底板	100/112	8	1.5	3	

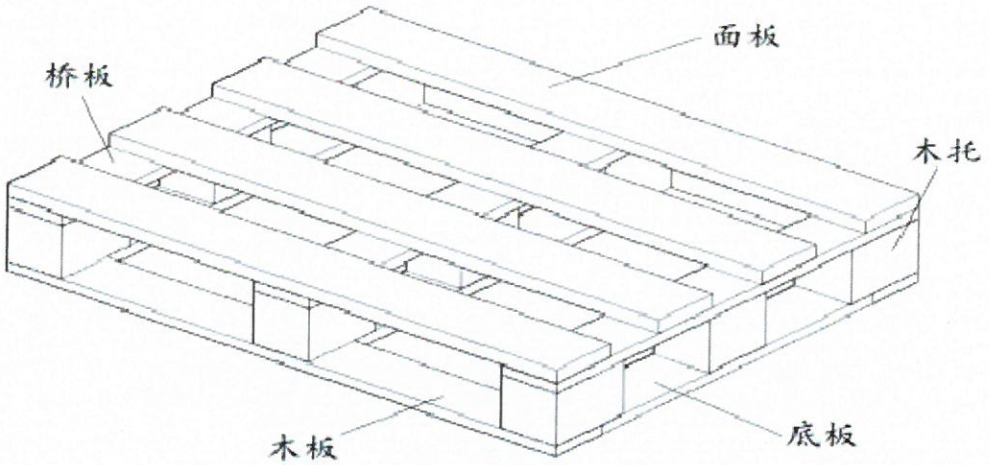

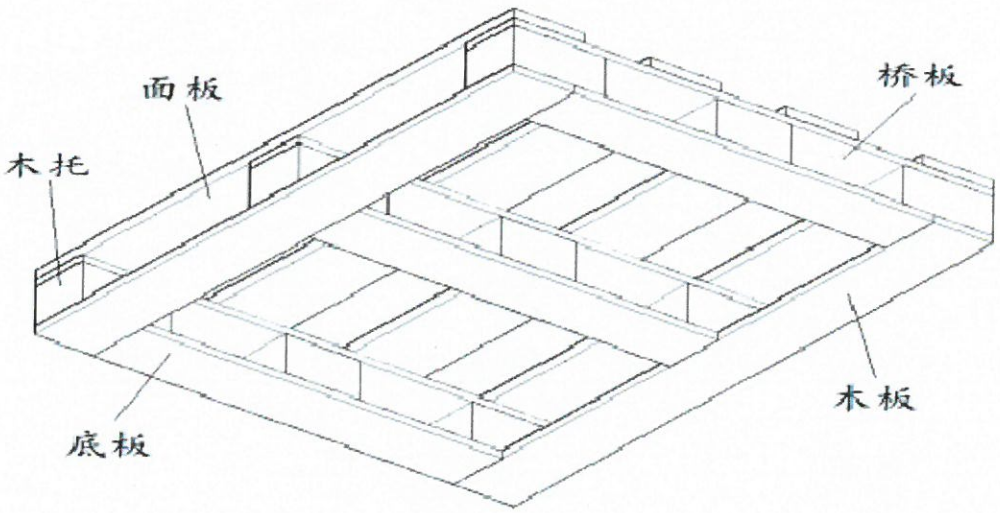

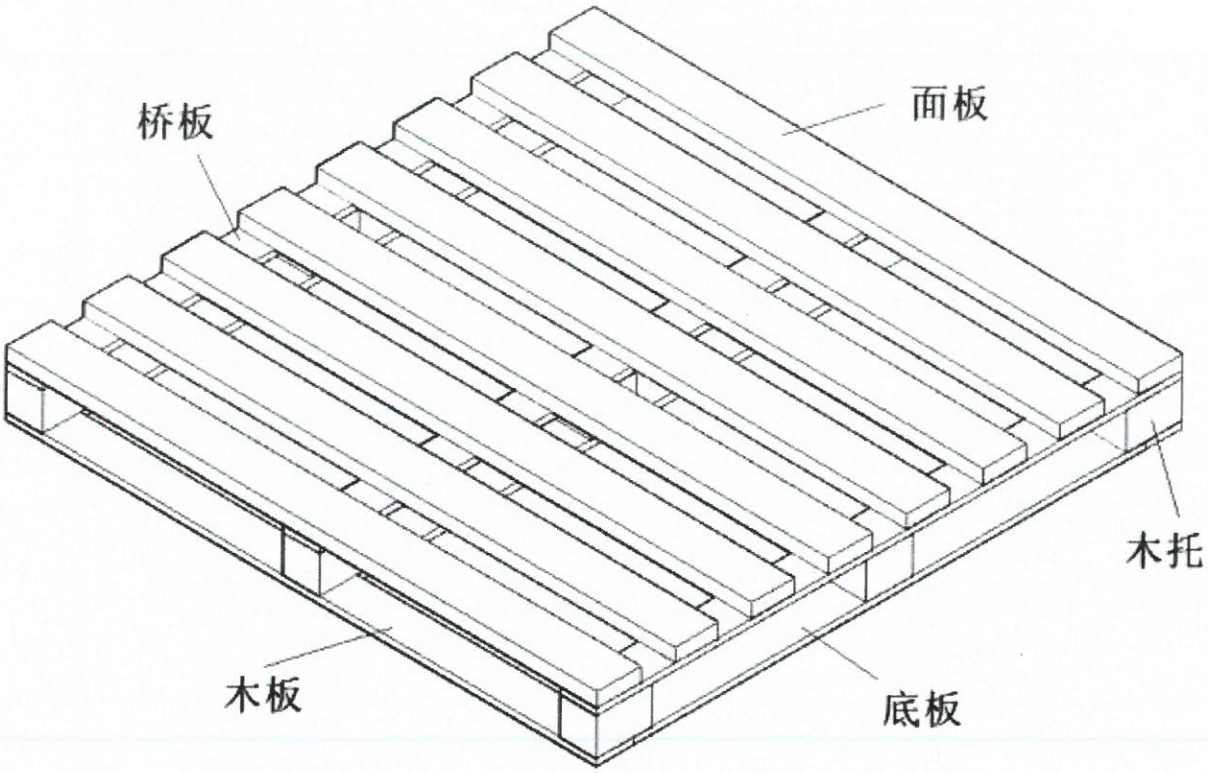
桥板
面板
木托
木板
底板

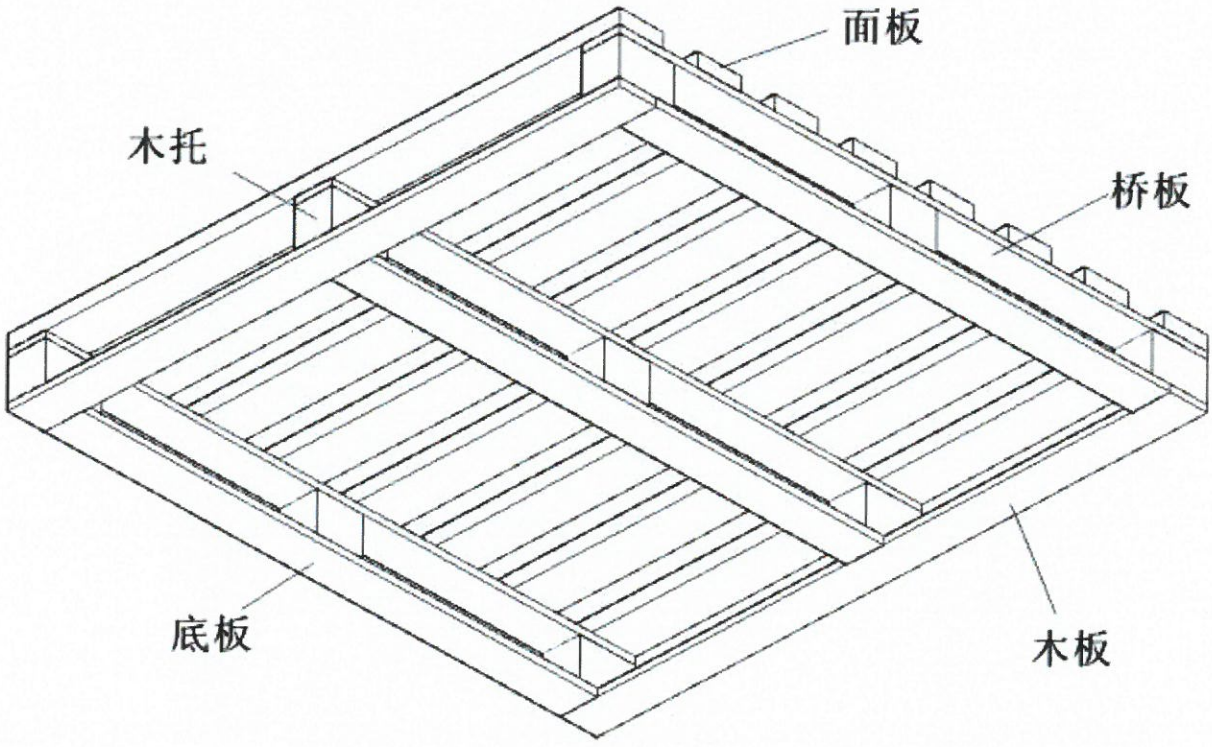
面板
木托
桥板
底板
木板

A公司 B3 型出口杂木地台板（产品横置式）						
类别		64cm*（135～160）cm两通，3条8cm*8cm木方				
规格		长(cm)	宽(cm)	高(cm)	数量	叉车方向
托板	木方	（135～160）	8	8	3	（135～160）
	木方	64	8	9.5	2	图号
	木板	64	8	1.5	4	B3
类别		64cm*（165～200）cm两通，4条8cm*8cm木方				
规格		长(cm)	宽(cm)	高(cm)	数量	叉车方向
托板	木方	（165～200）	8	8	4	（165～200）
	木方	64	8	9.5	2	图号
	木板	64	8	1.5	4	B3
类别		116cm*（135～160）cm两通，5条8cm*8cm木方				
规格		长(cm)	宽(cm)	高(cm)	数量	叉车方向
托板	木方	（135～160）	8	8	5	（135～160）
	木方	116	8	9.5	2	图号
	木板	116	8	1.5	4	B3
类别		116cm*（165～200）cm两通，7条8cm*8cm木方				
规格		长(cm)	宽(cm)	高(cm)	数量	叉车方向
托板	木方	（165～200）	8	8	7	（165～200）
	木方	116	8	9.5	2	图号
	木板	116	8	1.5	4	B3
116cm规格地台板-盖板、侧板要求						
规格		长(cm)	宽(cm)	高(cm)	数量	材质
盖板		（135～200）	116	1.8	1	夹板
侧板		（135～200）	10	1.8	4	夹板

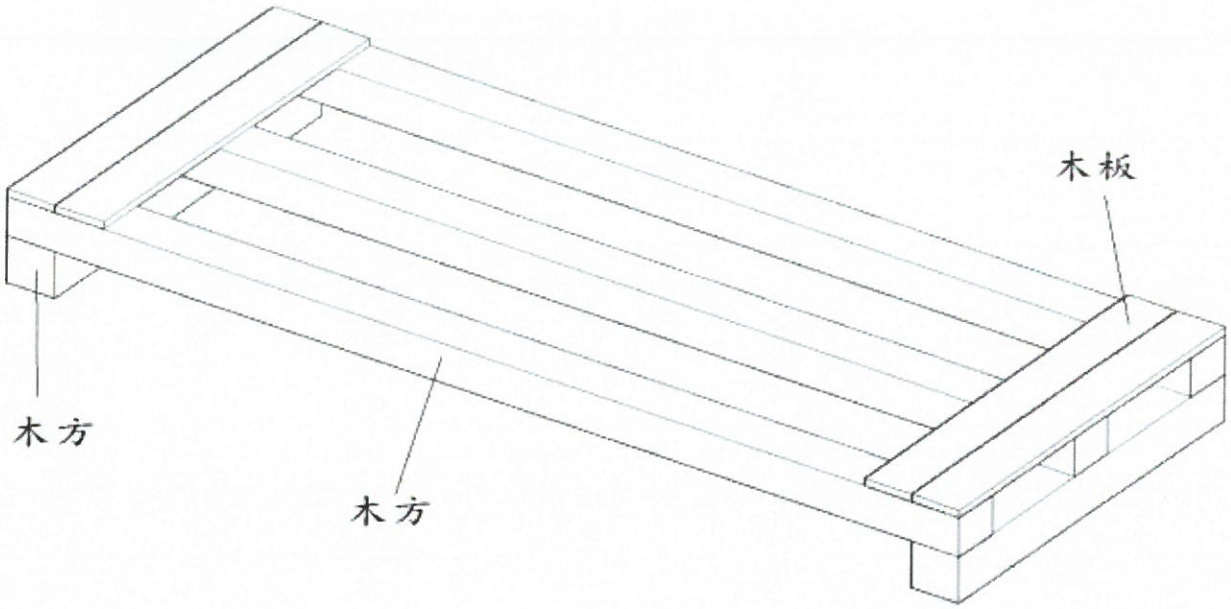
木板
木方
木方

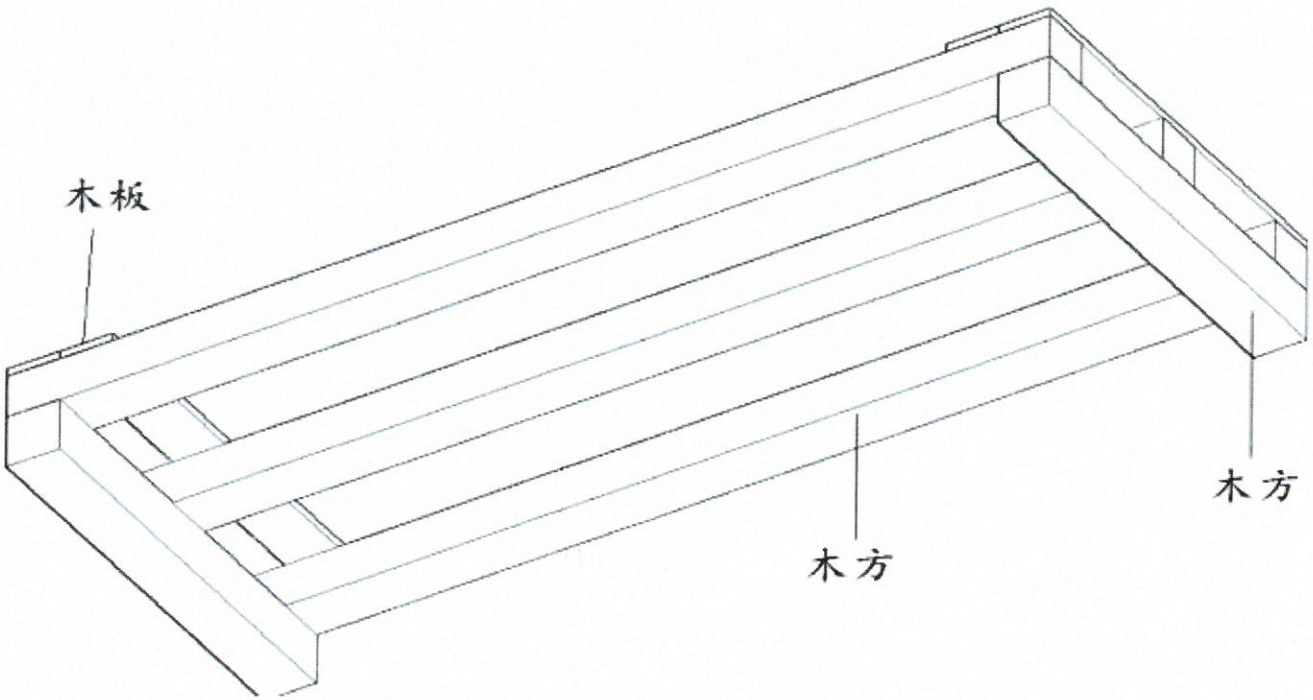
木板
木方
木方

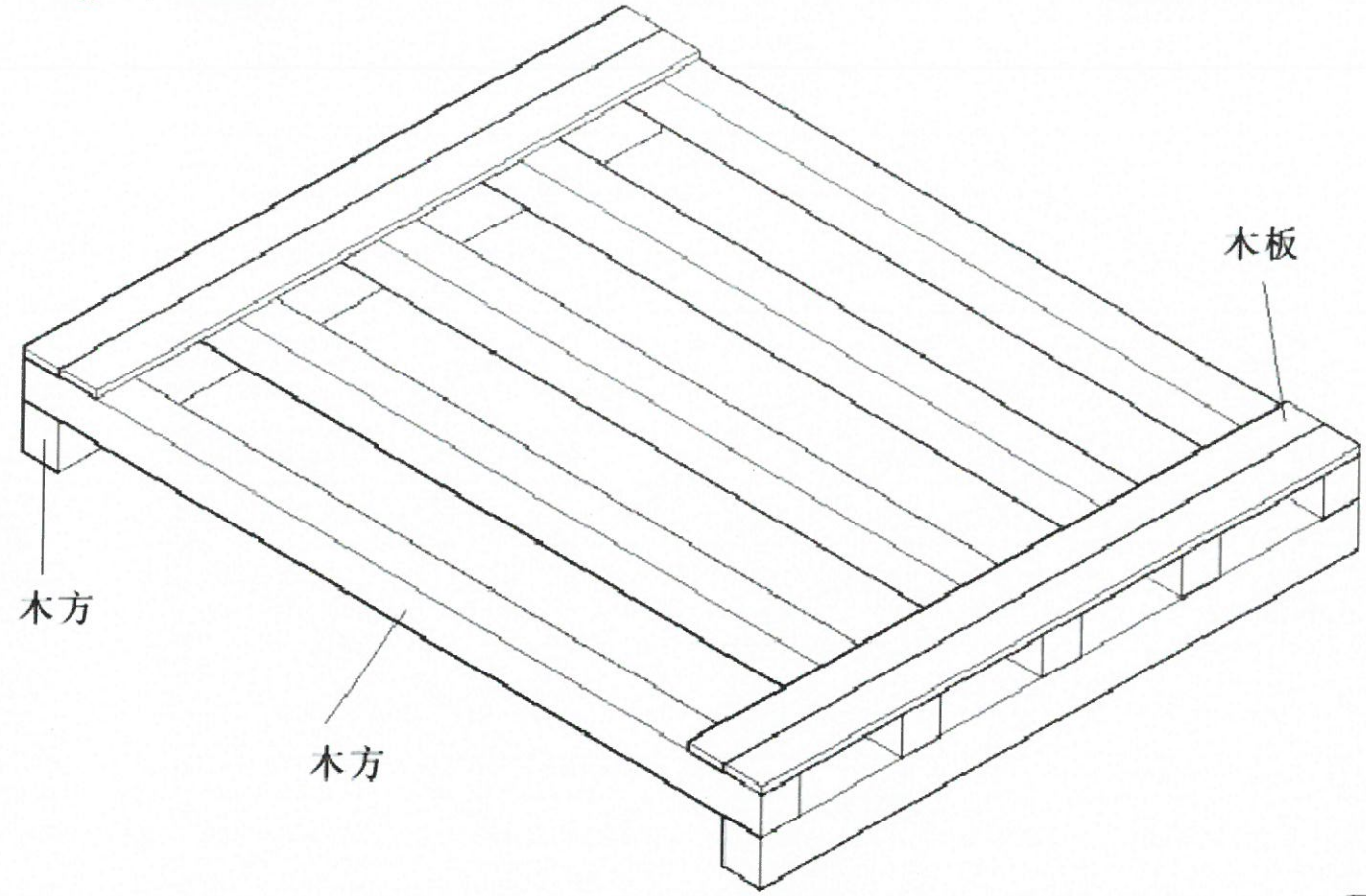
木板
木方
木方

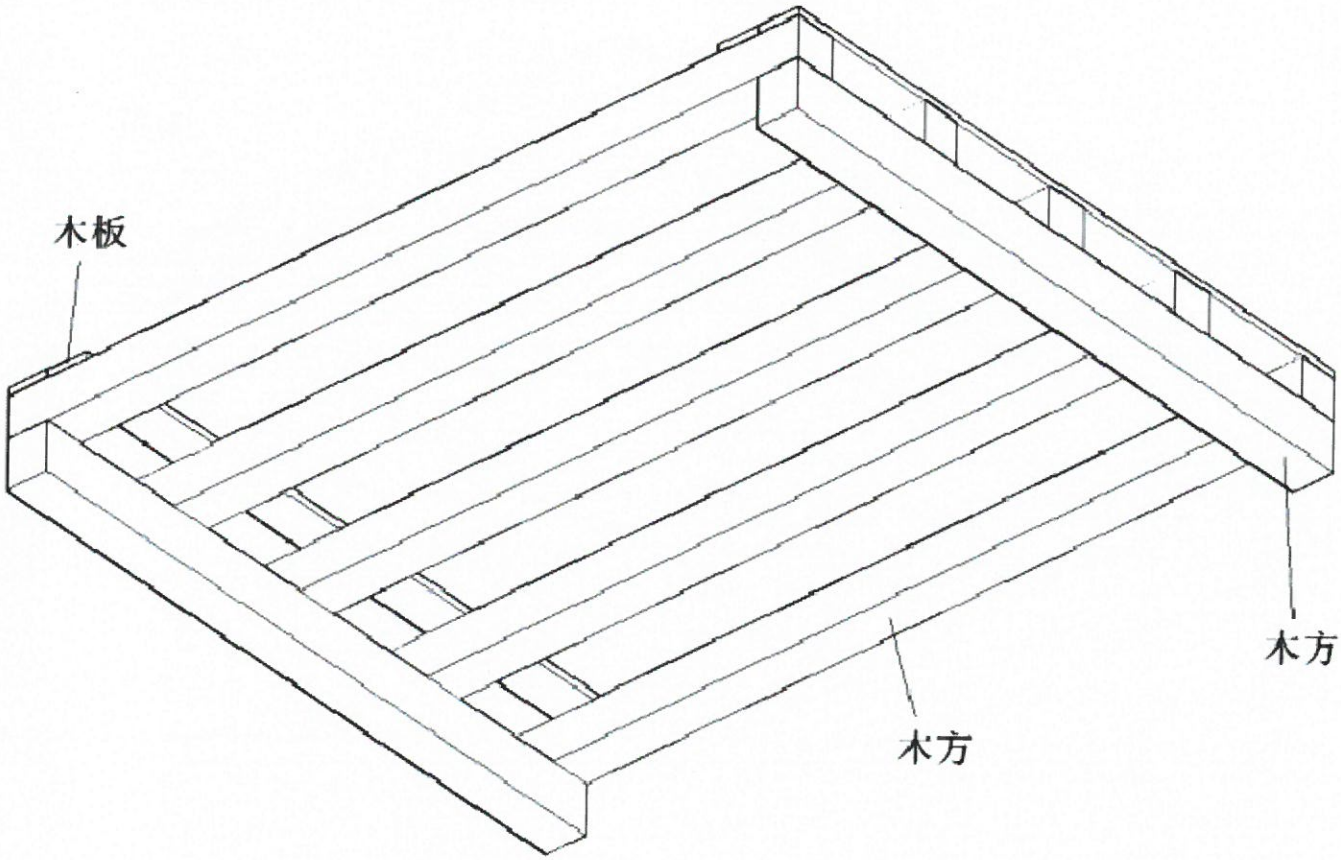
木板
木方
木方

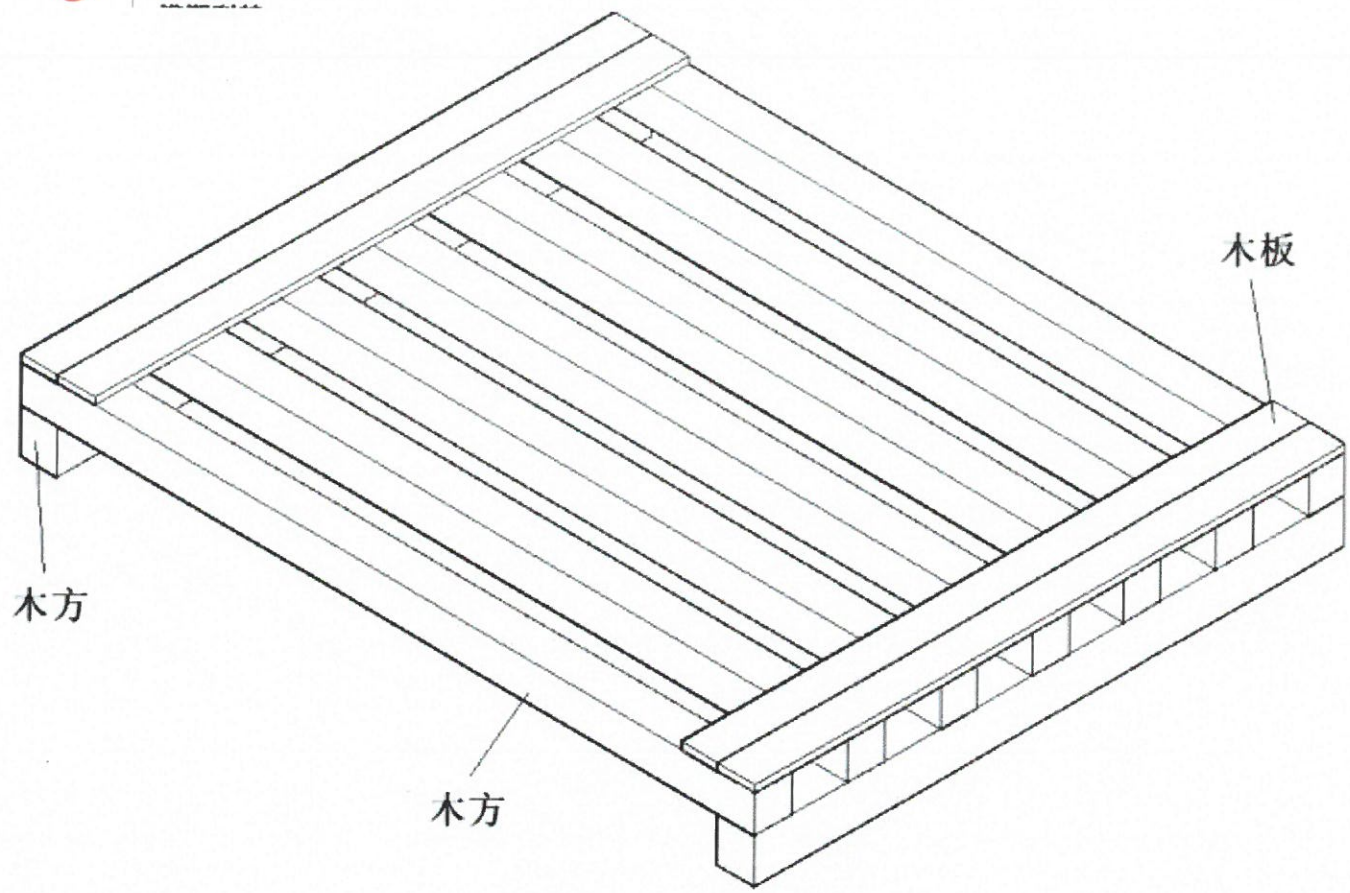
木板
木方
木方

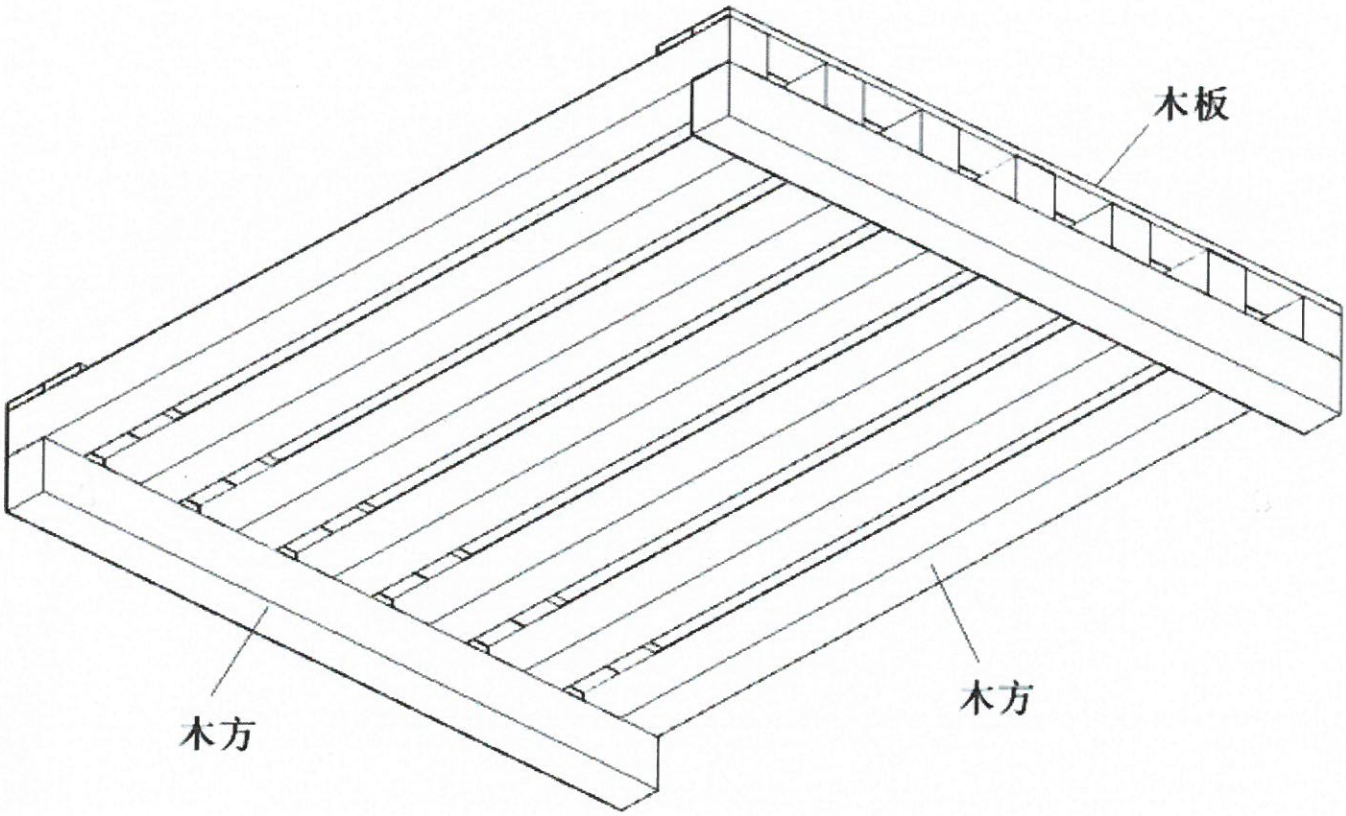
木板
木方
木方

A公司 B4 型出口杂木地台板（产品横置式）						
类别		75cm*（70～100）cm两通，2条8cm*8cm木方				
规格		长(cm)	宽(cm)	高(cm)	数量	叉车方向
托板	木方	（70～100）	8	8	2	（70～100）
	木方	75	8	9.5	2	图号
	木板	75	8	1.5	4	B4
类别		75cm*（105～150）cm两通，3条8cm*8cm木方				
规格		长(cm)	宽(cm)	高(cm)	数量	叉车方向
托板	木方	（105～150）	8	8	3	（105～150）
	木方	75	8	9.5	2	图号
	木板	75	8	1.5	4	B4

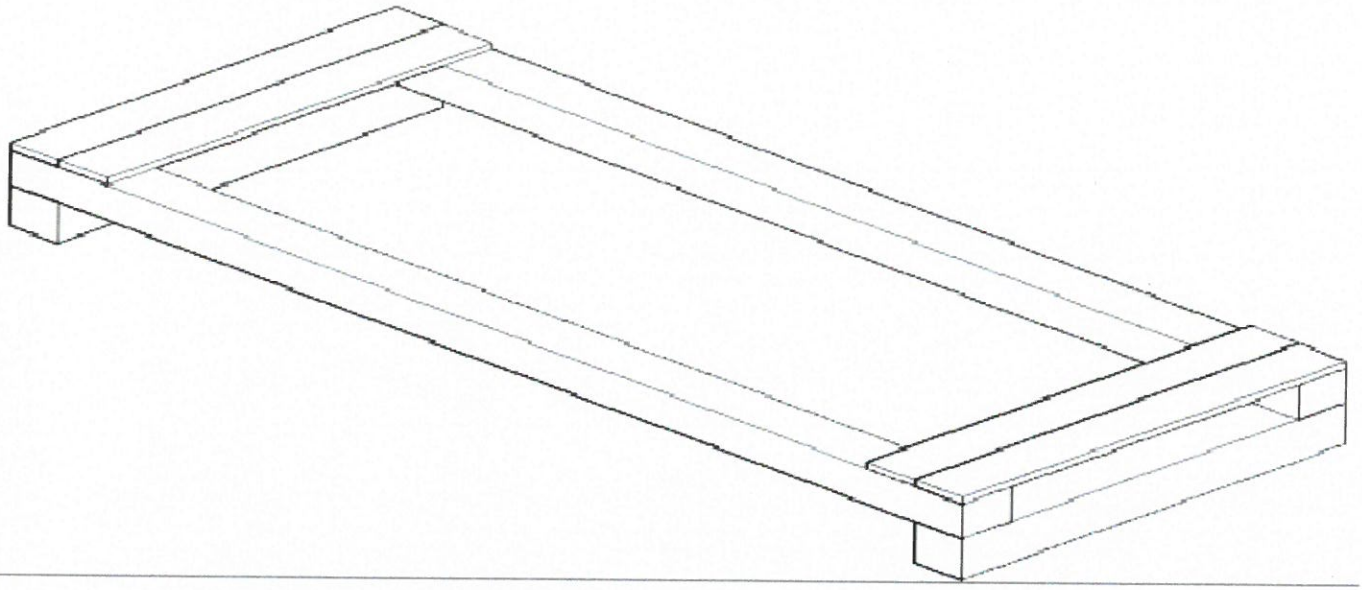

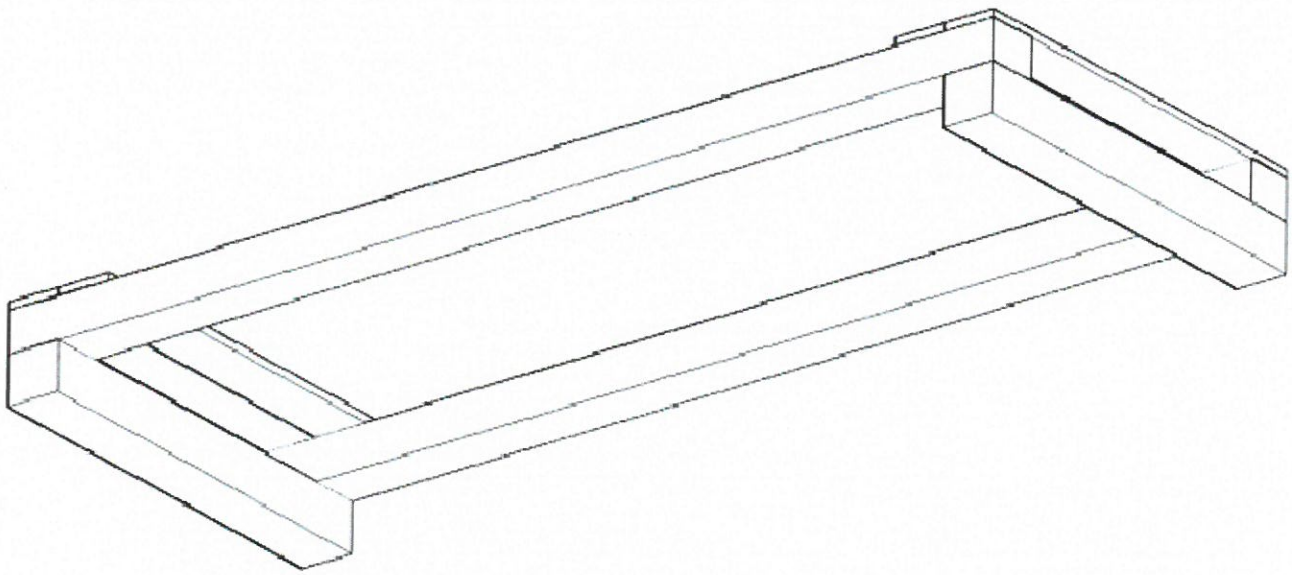

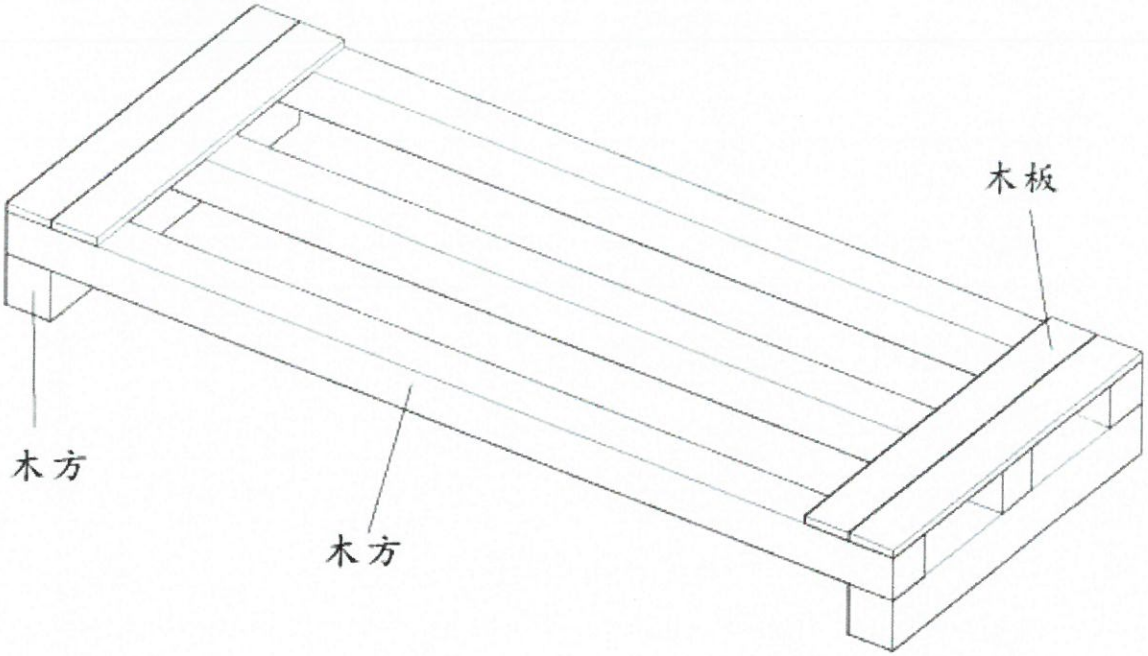
木板
木方
木方

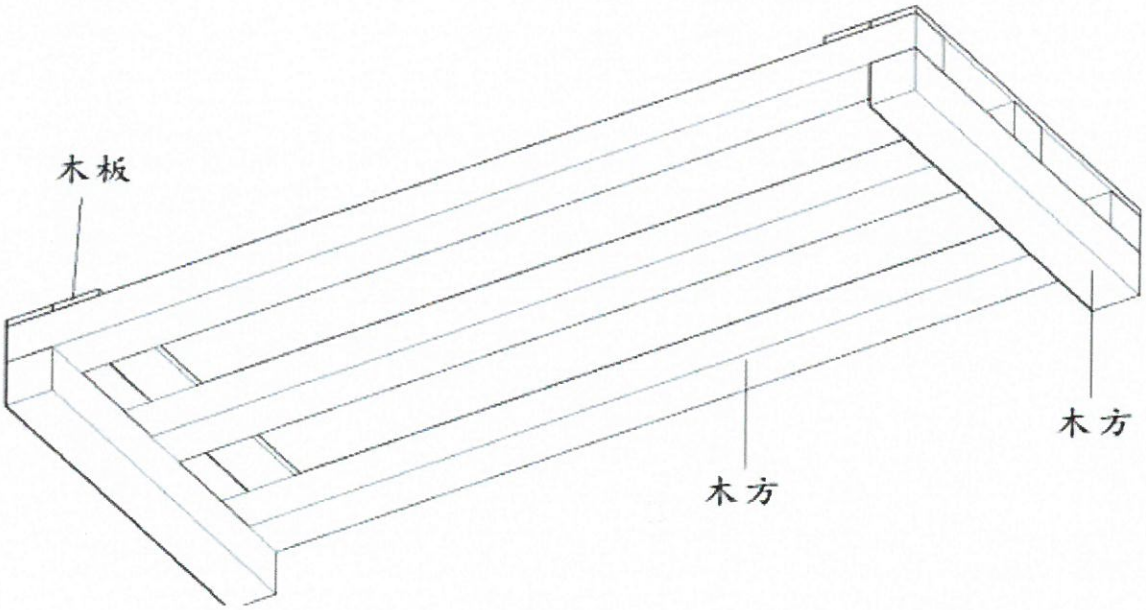
木板
木方
木方

A公司 B5 型出口杂木地台板（产品横置式）（HS）						
类别		104cm*（95 ～130）cm 四通，6件9.5cm*3cm面板				
规格		长(cm)	宽(cm)	高(cm)	数量	叉车方向
托板	面板	（95～130）	9.5	3	6	（95～130）
	桥板	104	8	1.5	3	图号
	木托	10	8	8	3	B5
	木托	12	8	8	6	
	木板	（95～130）	8	1.5	2	
	底板	88	8	1.5	3	
HS 需加盖板		（95～130）	104	1.2	1	材质：夹板
HS 需加侧板		（95～130）	10	1.8	2	材质：夹板

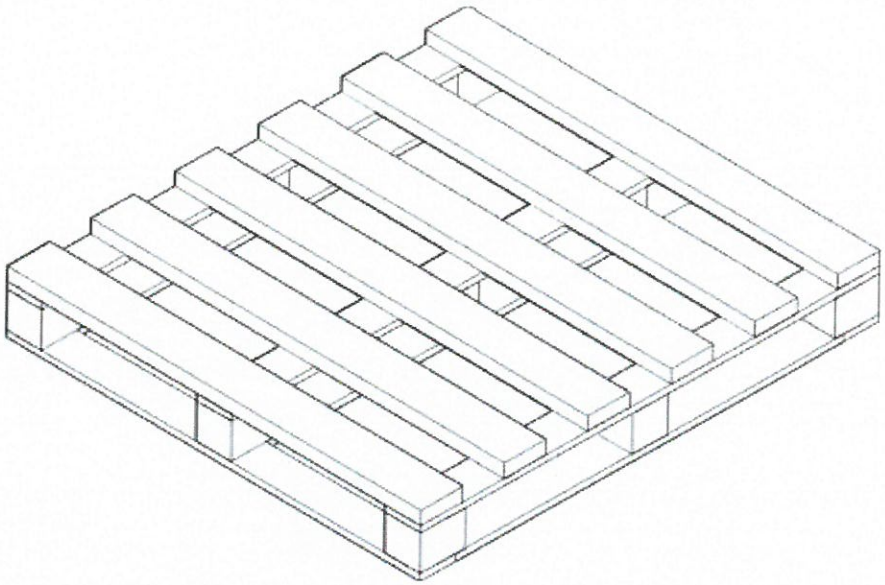

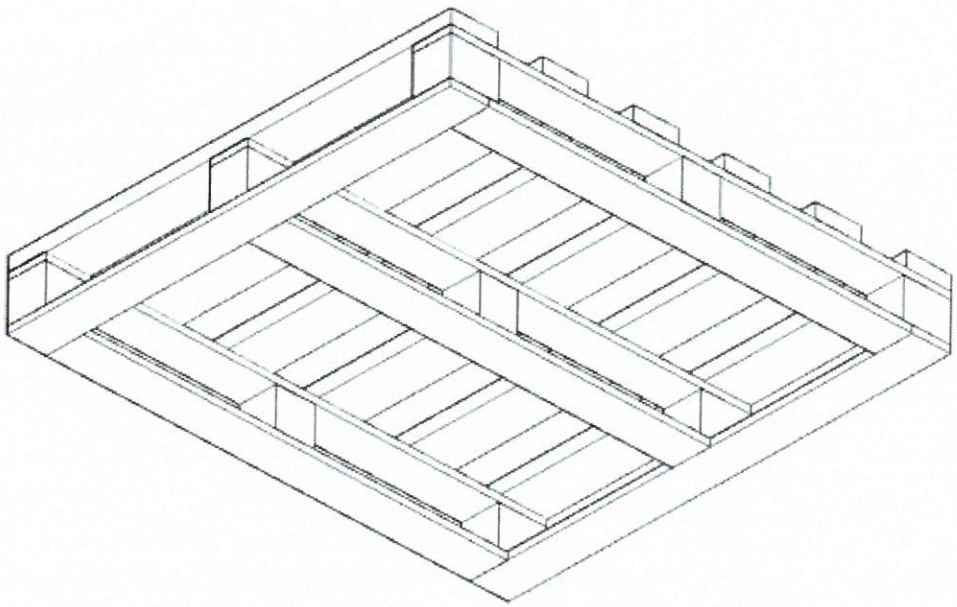

A公司出口杂木地台板（立体仓储-西班牙出口）					
规格		图号	型号		叉车方向
80cm*(65cm-130cm)		B6	四通，5件 9.5*3cm面板		65-130
类别		长(cm)	宽(cm)	高(cm)	数量
地台板	面 板	65-130cm	9.5	3	5
	桥板	80	8	2	3
	木托	8	8	8	9
	底板	65-130cm	8	2	3

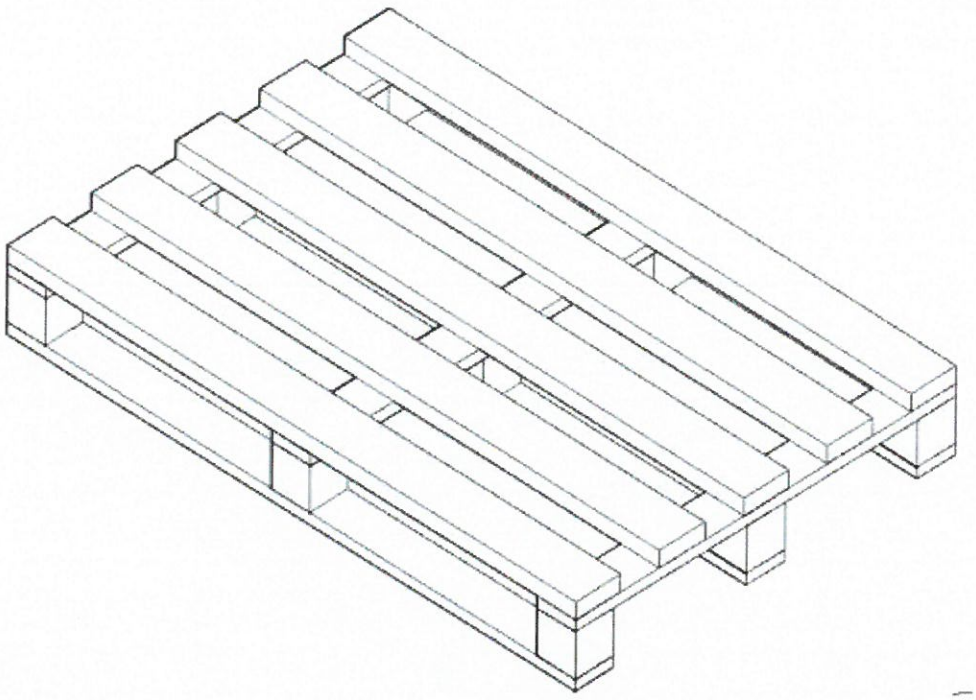

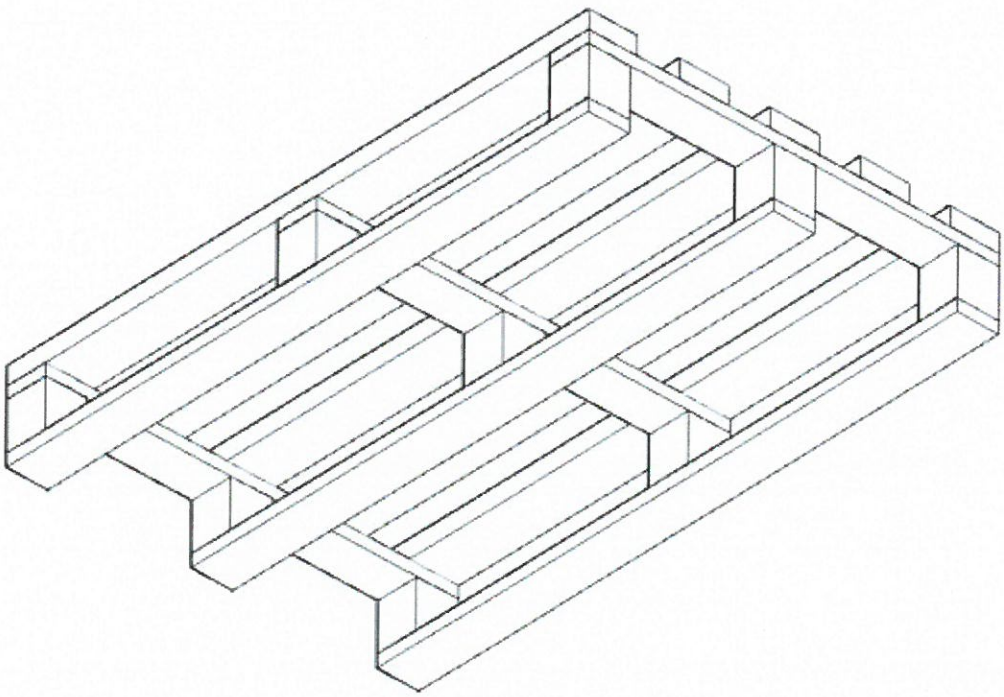

A公司出口杂木地台板（立体仓储-西班牙出口）					
规格		图号	型号		叉车方向
80cm*(135-200cm)		B7	四通，5条 8*8cm木方		135-200
类别		长(cm)	宽(cm)	高(cm)	数量
地台板	面 板	80	8	1.5	4
	桥板	80	8	2	4
	木托	8	8	8	12
	底板	135-200cm	8	2	3
	木方	135-200cm	8	8	5

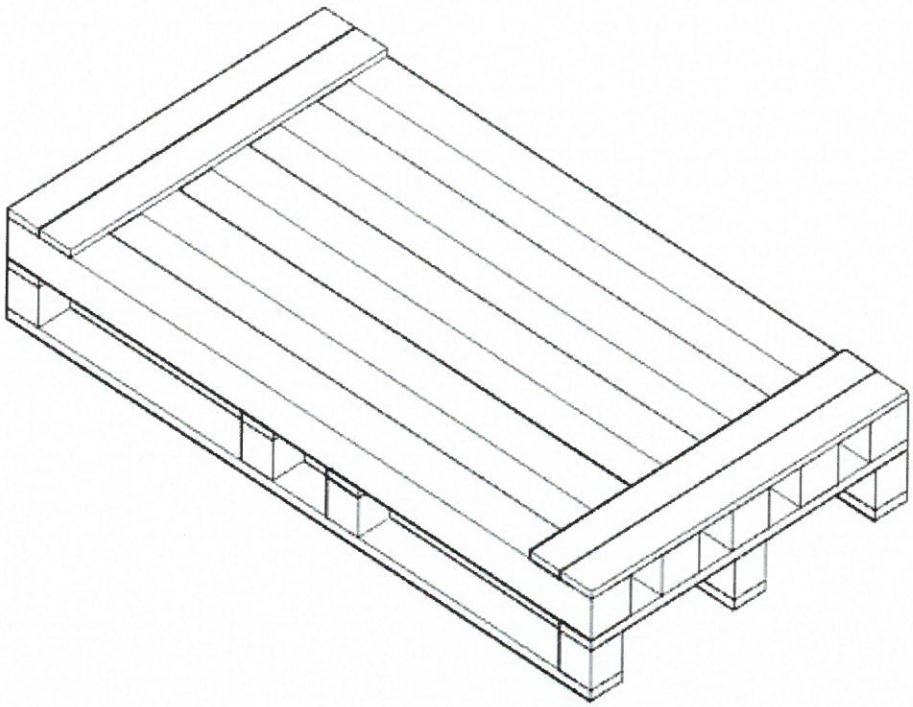

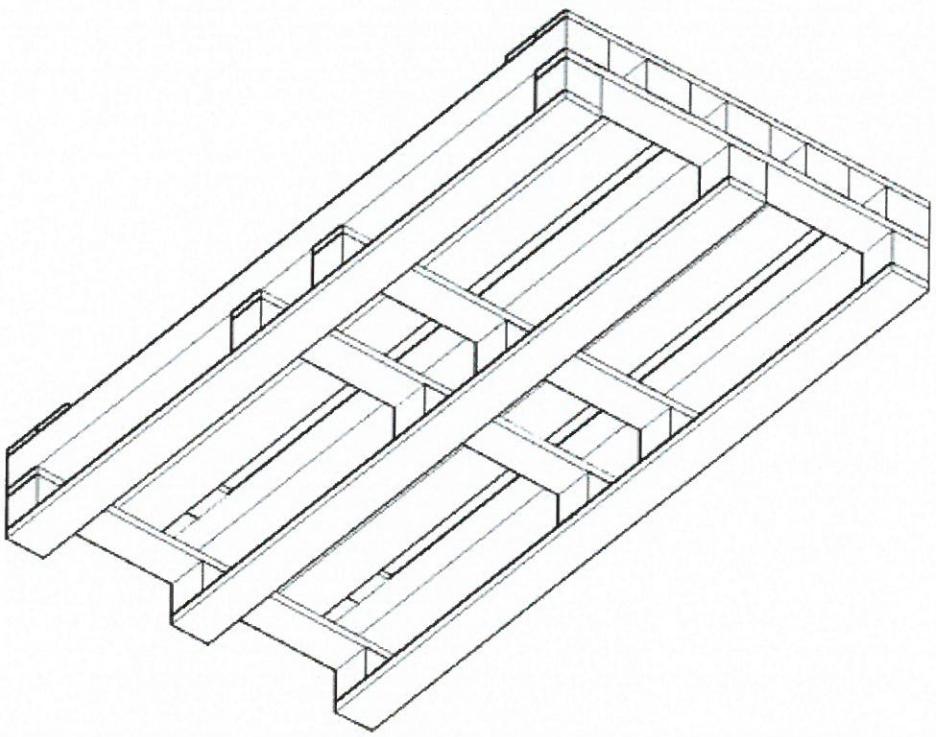

A公司 C1 型出口夹板地台板						
类别		121cm*（95～121）cm 四通，8件 10cm*1.8cm面板				
规格		长(cm)	宽(cm)	高(cm)	数量	叉车方向
托板	面板	（95～121）	10	1.8	8	（95～121）
	桥板	121	10	1.8	3	图号
	木托	10	10	8	3	C1
	木托	12	10	8	6	
	木板	（95～121）	8	1.8	2	
	底板	105	8	1.8	3	
类别		80cm*（73～121）cm 四通，6件 10cm*1.8cm面板				
规格		长(cm)	宽(cm)	高(cm)	数量	叉车方向
托板	面板	（73～121）	10	1.8	6	（73～121）
	桥板	80	10	1.8	3	图号
	木托	10	10	8	3	C1
	木托	12	10	8	6	
	木板	（73～121）	8	1.8	2	
	底板	64	8	1.8	3	
类别		（65～70）*121cm 四通，5件 10cm*1.8cm面板				
托板	规格	长(cm)	宽(cm)	高(cm)	数量	叉车方向
	面板	121	10	1.8	5	121
	桥板	（65～70）	10	1.8	3	图号
	木托	10	10	8	3	C1
	木托	12	10	8	6	
	木板	121	8	1.8	2	
	底板	（49～54）	8	1.8	3	
类别		55*121cm 四通，4件 10cm*1.8cm面板				
托板	规格	长(cm)	宽(cm)	高(cm)	数量	叉车方向
	面板	121	10	1.8	4	121
	桥板	55	10	1.8	3	图号
	木托	10	10	8	3	C1
	木托	12	10	8	6	
	木板	121	8	1.8	2	
	底板	39	8	1.8	3	

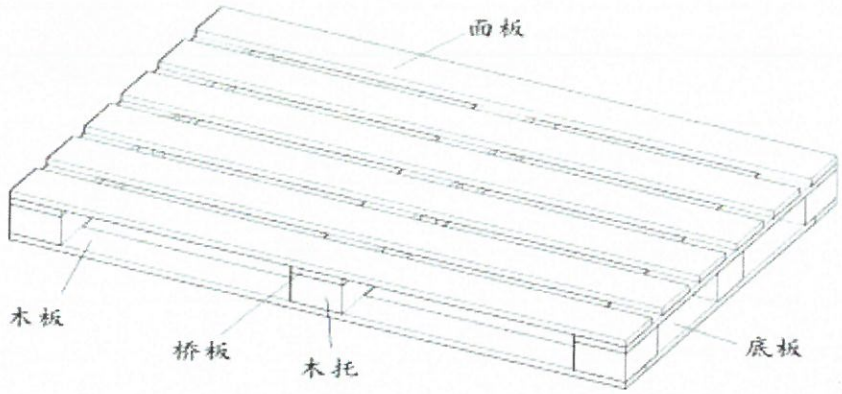
面板
木板
桥板
木托
底板

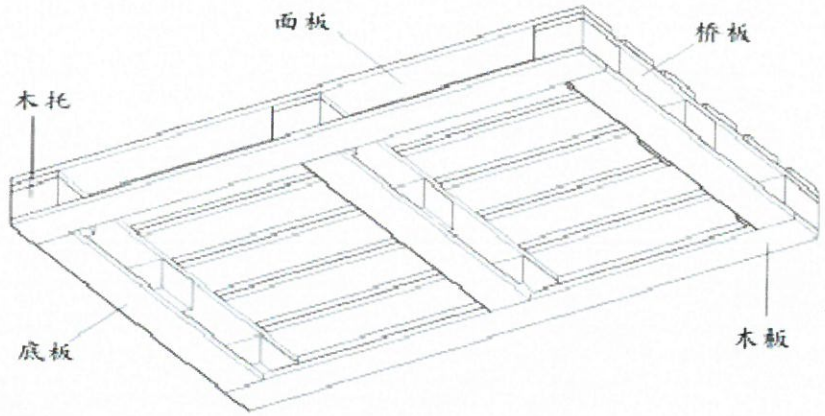
面板
桥板
木托
底板
木板

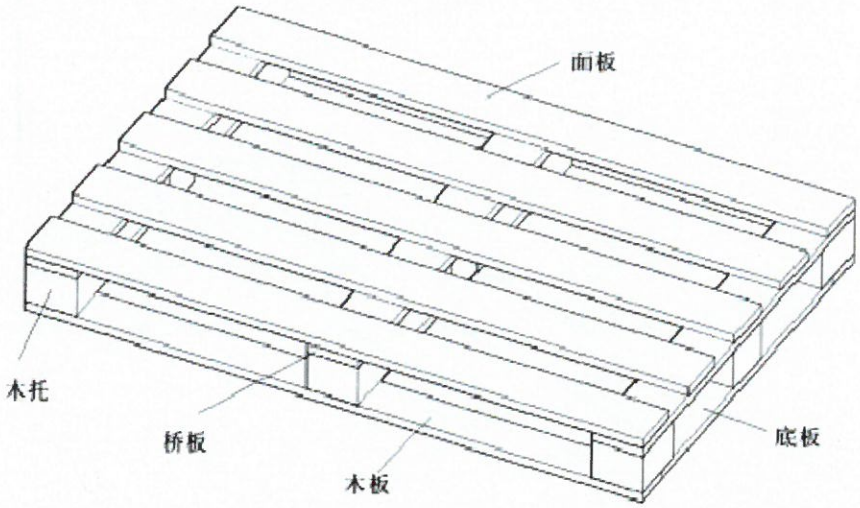
面板
木托
桥板
木板
底板

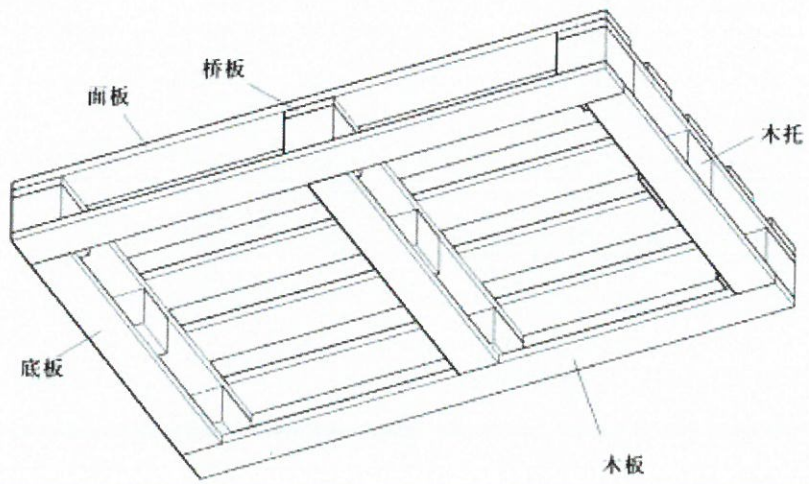
桥板
面板
木托
底板
木板

A公司 C2 型出口夹板地台板						
类别		80cm*（130～140）cm四通，1件80cm*130cm*1.8cm面板				
规格		长(cm)	宽(cm)	高(cm)	数量	叉车方向
托板	面板	（130～140）	80	1.8	1	（130～140）
	桥板	80	10	1.8	3	图号
	木托	10	10	8	3	C2
	木托	12	10	8	6	
	木板	（130～140）	8	1.8	2	
	底板	64	8	1.8	3	

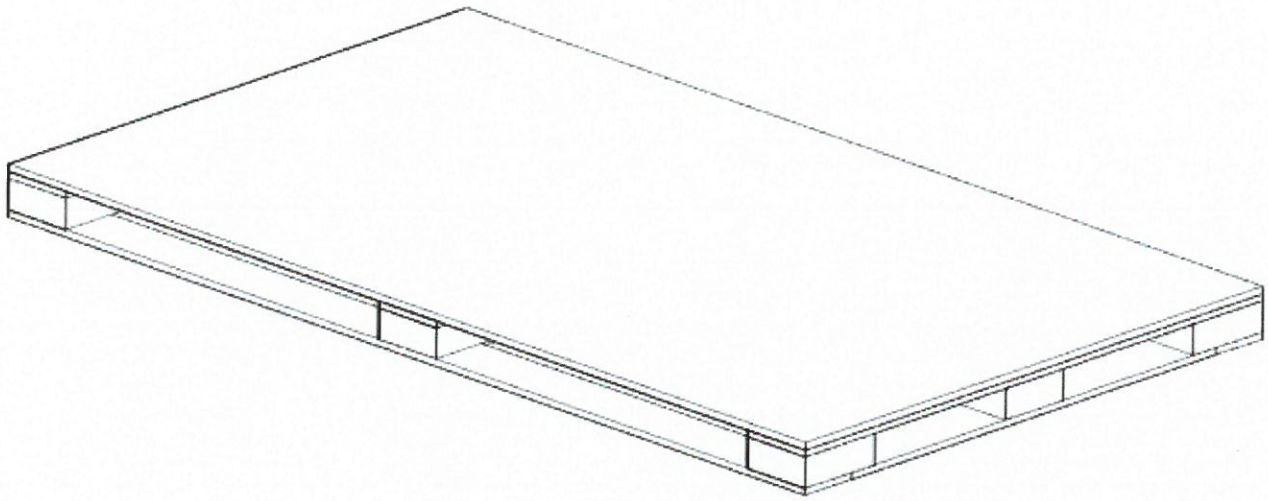

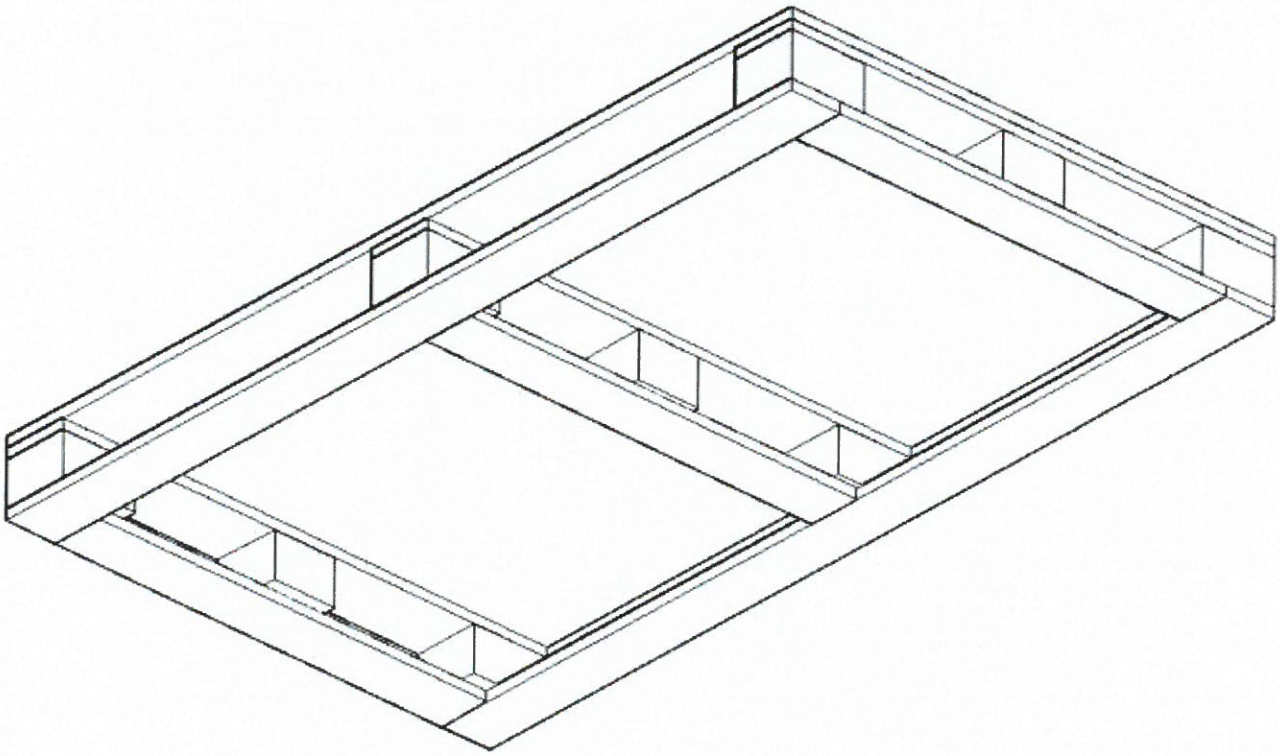

A公司 C3 型出口夹板地台板（52、64、75 规格）						
类别		64cm*（65～80）cm四通，4条10*3.6cm面板				
规格		长(cm)	宽(cm)	高(cm)	数量	叉车方向
托板	面板	（65～80）	10	3.6	4	（65～80）
	桥板	64	8	2	2	图号
	木托	10	8	8	2	C3
	木托	12	8	8	4	
	木板	（65～80）	8	2	2	
	底板	48	8	2	2	
类别		64cm*（85～130）cm四通，3条10*5.4cm木方				
规格		长(cm)	宽(cm)	高(cm)	数量	叉车方向
托板	面板	（85～130）	10	5.4	3	（85～130）
	桥板	64	8	2	3	图号
	木托	10	8	8	3	C3
	木托	12	8	8	6	
	木板	（85～130）	8	2	2	
	底板	48	8	2	3	

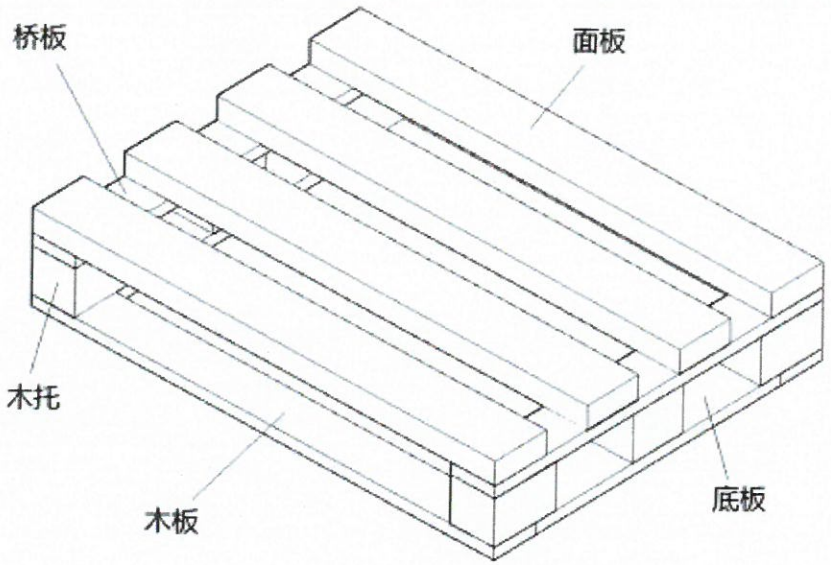

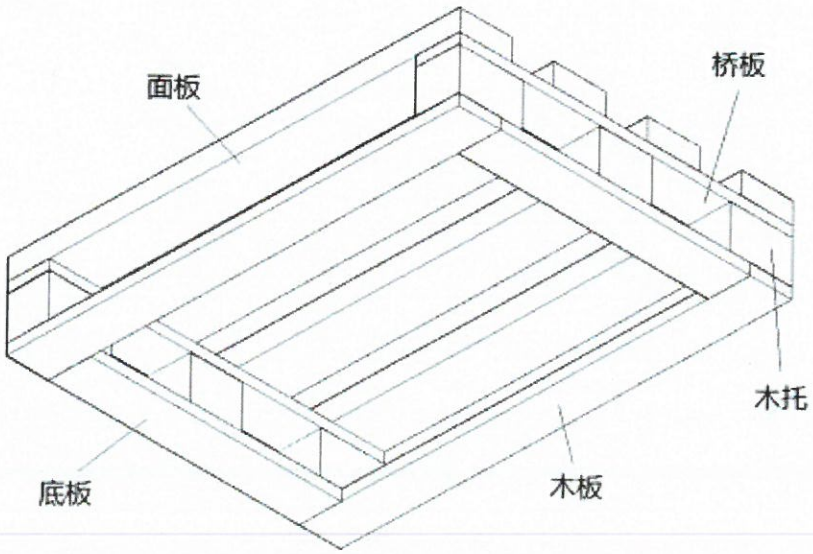

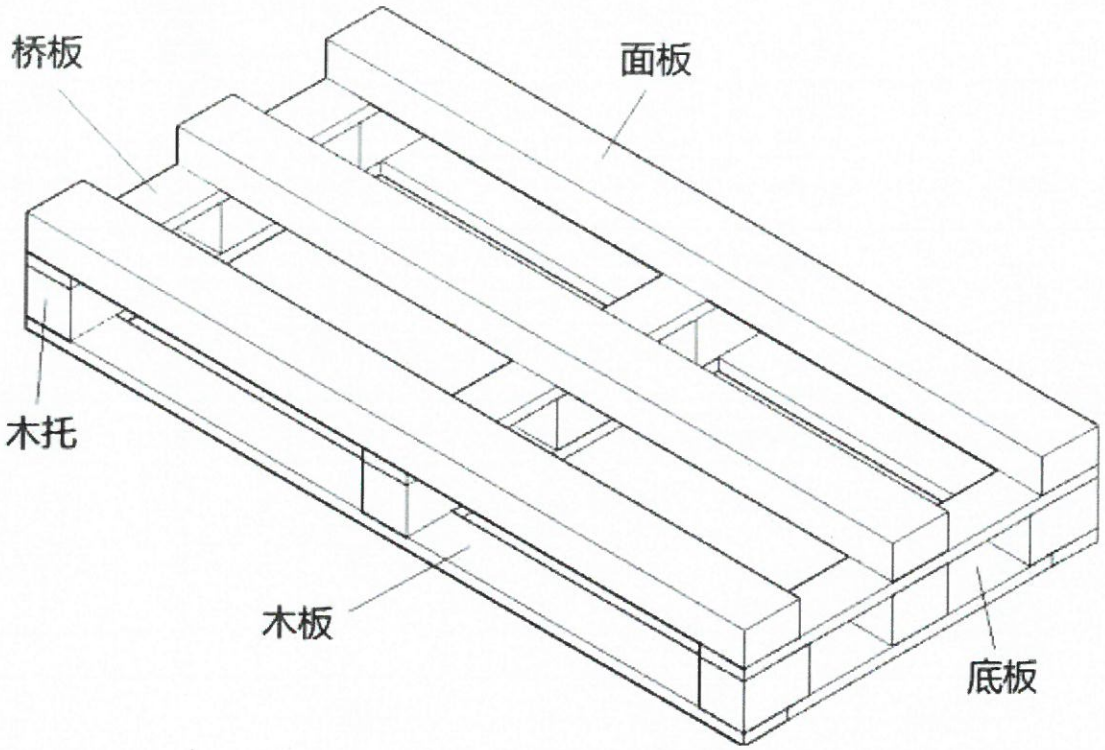
桥板
面板
木托
木板
底板

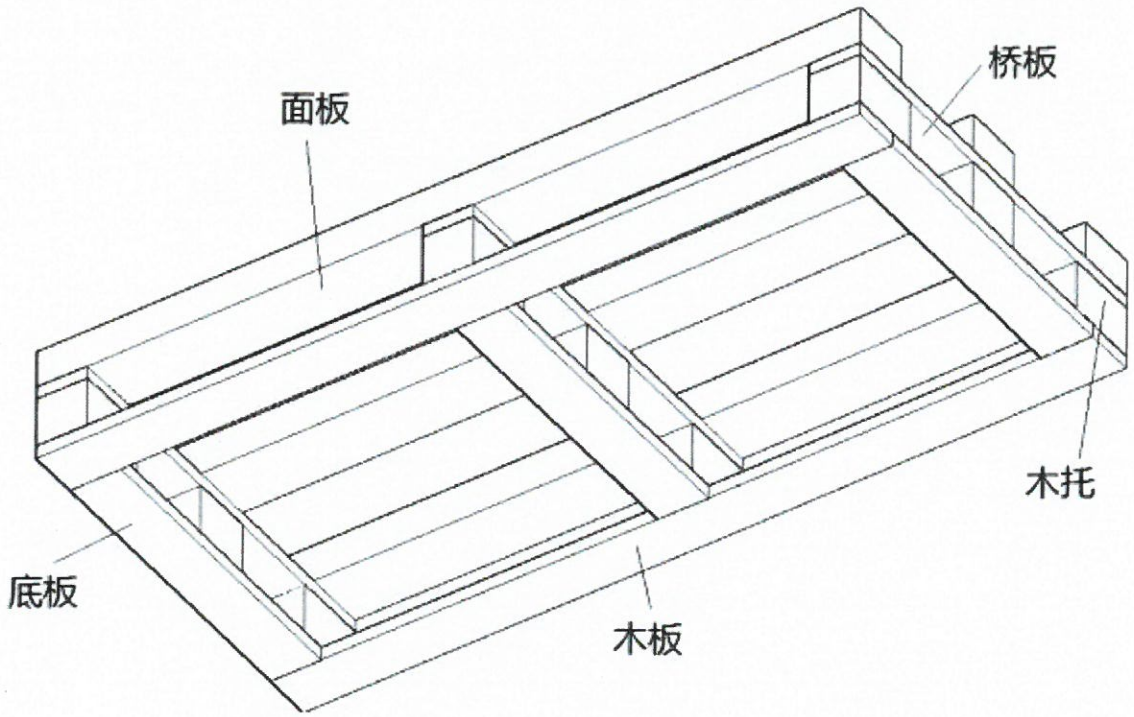
面板
桥板
木托
底板
木板

A公司 D 开孔夹板						
图号	规格	长度（cm）	宽度（cm）	厚度（cm）	内孔直径（cm）	类别
D1	38*38*1	38	38	1	7.8	圆角
D1	32*32*1.8	32	32	1.8	7.8	直角
D1	52*52*1.8	52	52	1.8	7.8	直角
D2	58*58*2	58	58	2	18.9	直角
D2	64*64*2	64	64	2	18.9	直角
D2	64*64*2	64	64	2	15.3	直角
D2	52*52*1.8	52	52	1.8	18.9	直角
D2	75*75*2	75	75	2	18.9	直角
D3	80*64*2	80	64	2	15.3	直角

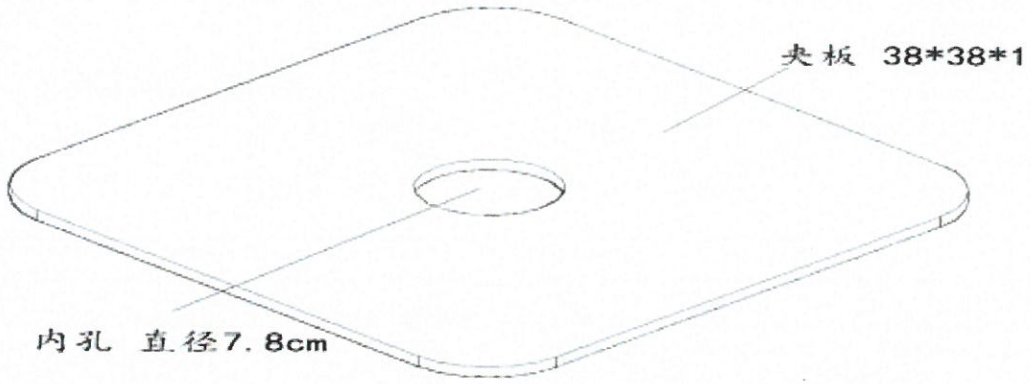

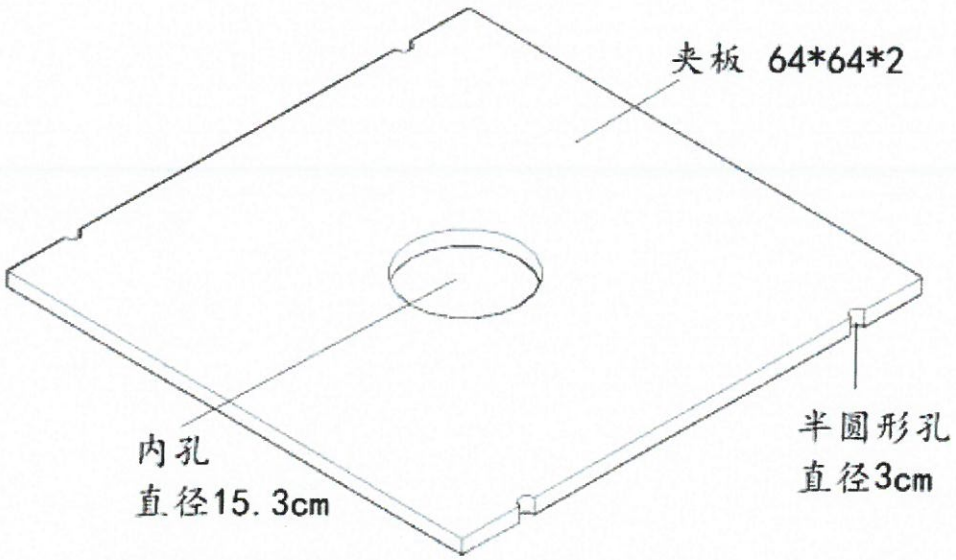

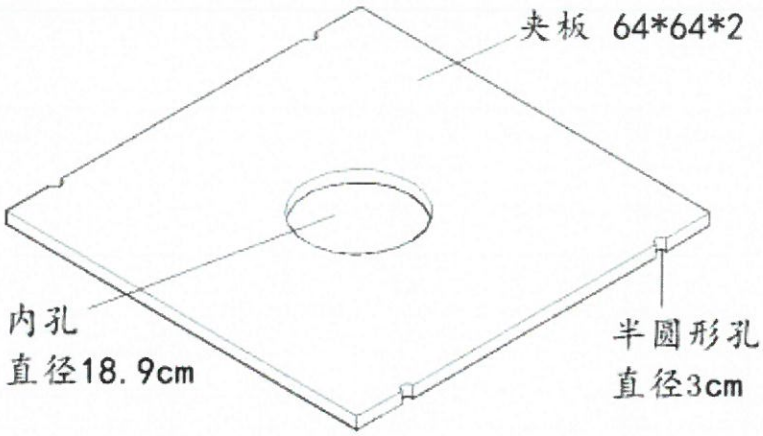
夹板 64*64*2
内孔
直径18.9cm
半圆形孔
直径3cm

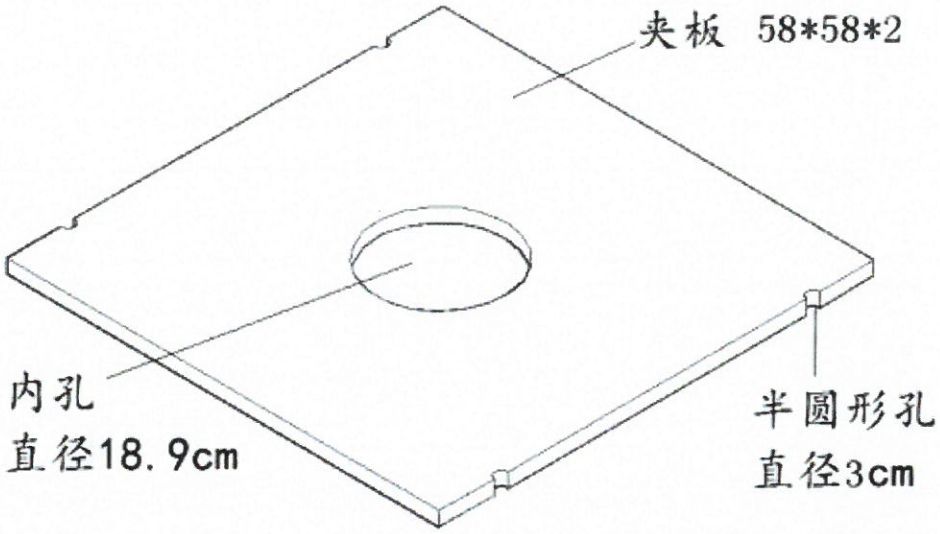
夹板 58*58*2
内孔
直径18.9cm
半圆形孔
直径3cm

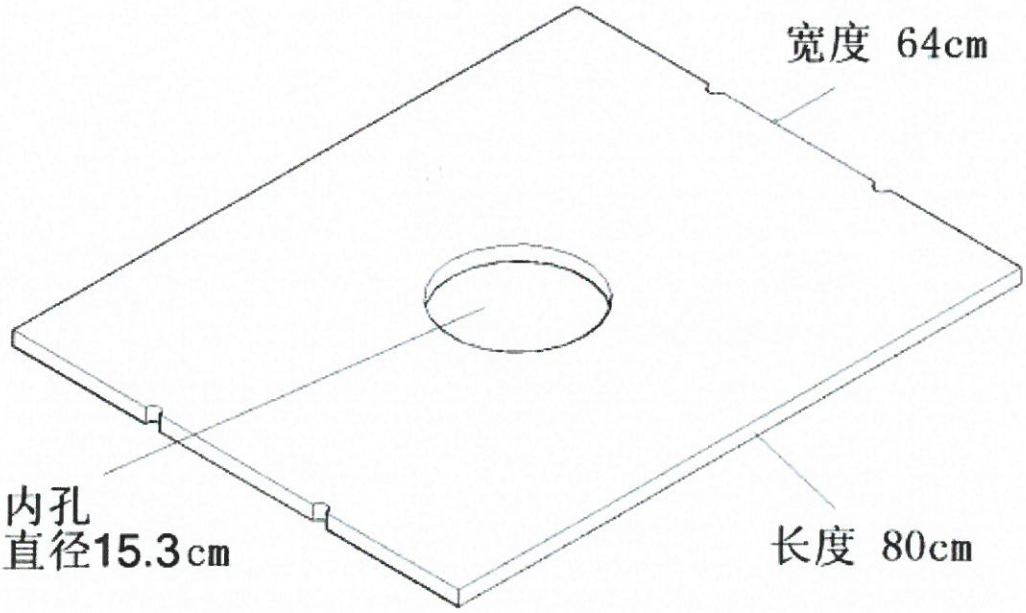
宽度 64cm
内孔
直径15.3cm
长度 80cm

A 公司 E1 型出口盖板						
类别		95*121 出口盖板				
规格		长(cm)	宽(cm)	高(cm)	数量	材质
盖板	木板	121	8	1.5	3	木板
	木板	92	8	1.5	3	图号：E1

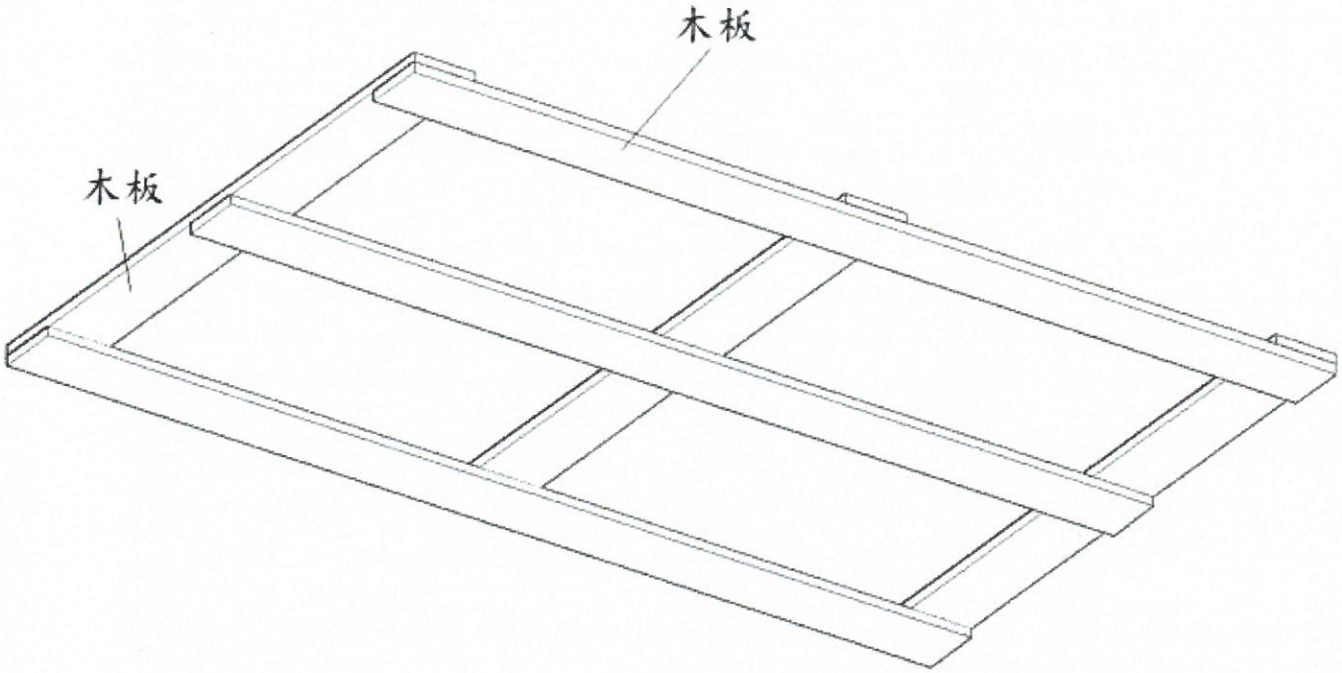

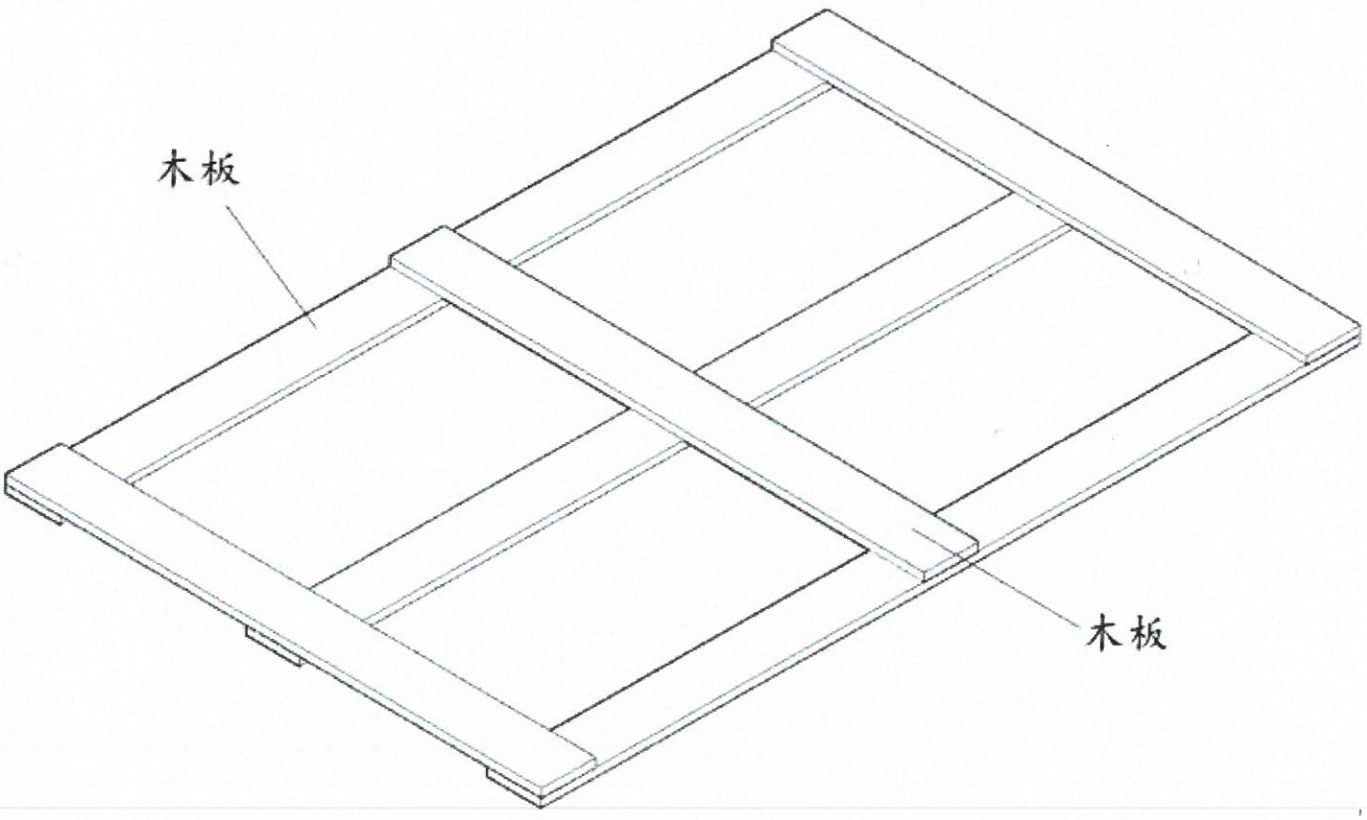

A公司（YM线）木制品、中纤版包装物

A公司常规杂木地台板、夹板盖板				
规格		图号	型号	叉车方向
114*114		F1	圆角两通，7件8*1.5cm面板	114
120*120		F1	圆角两通，7件8*1.5cm面板	120
类别		长(cm)	宽(cm)	高(cm)
托板	夹板	114	114	0.6
	面 板	114	8	1.5
	桥板	114	9.5	1.5
	木托	9.5	9.5	8
盖板	夹板	114	114	1.2
	夹板	114	8	1.2
类别		长(cm)	宽(cm)	高(cm)
托板	夹板	120	120	0.6
	面 板	120	8	1.5
	桥板	120	9.5	1.5
	木托	9.5	9.5	8
盖板	夹板	120	120	1.2
	夹板	120	8	1.2

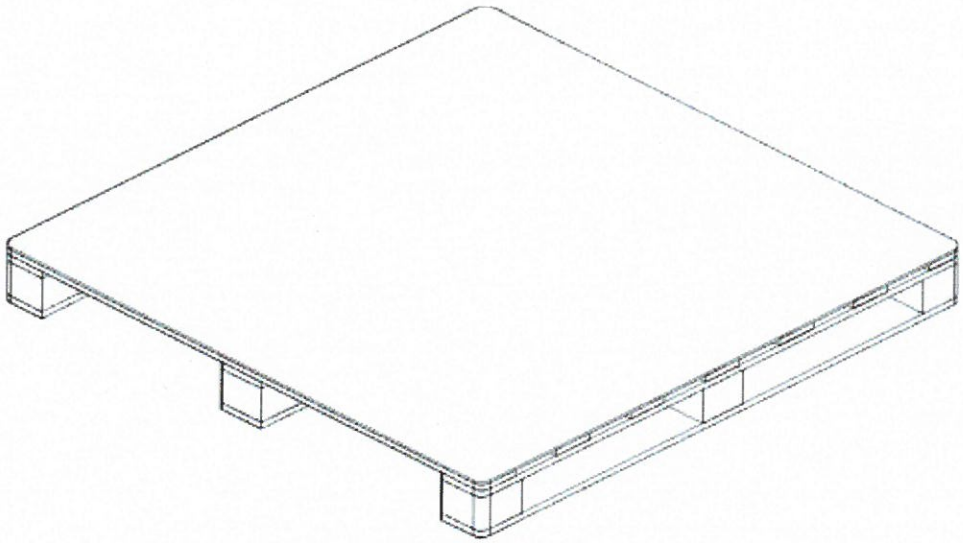

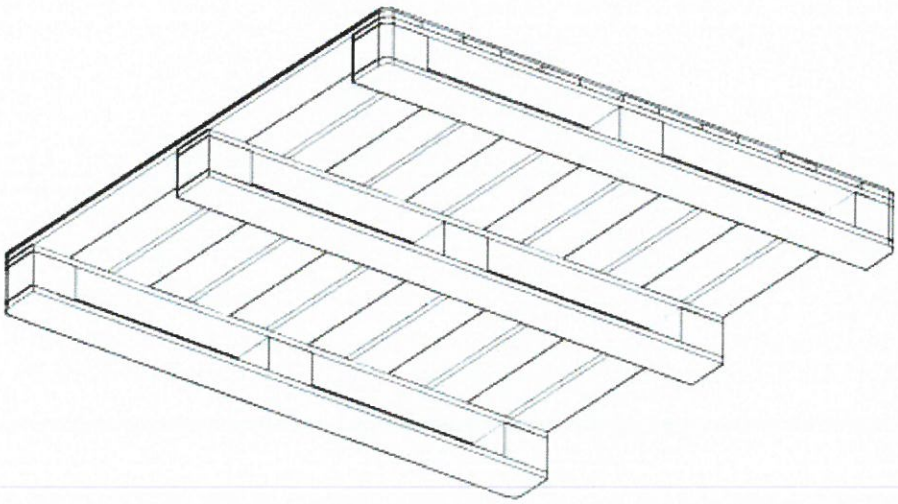



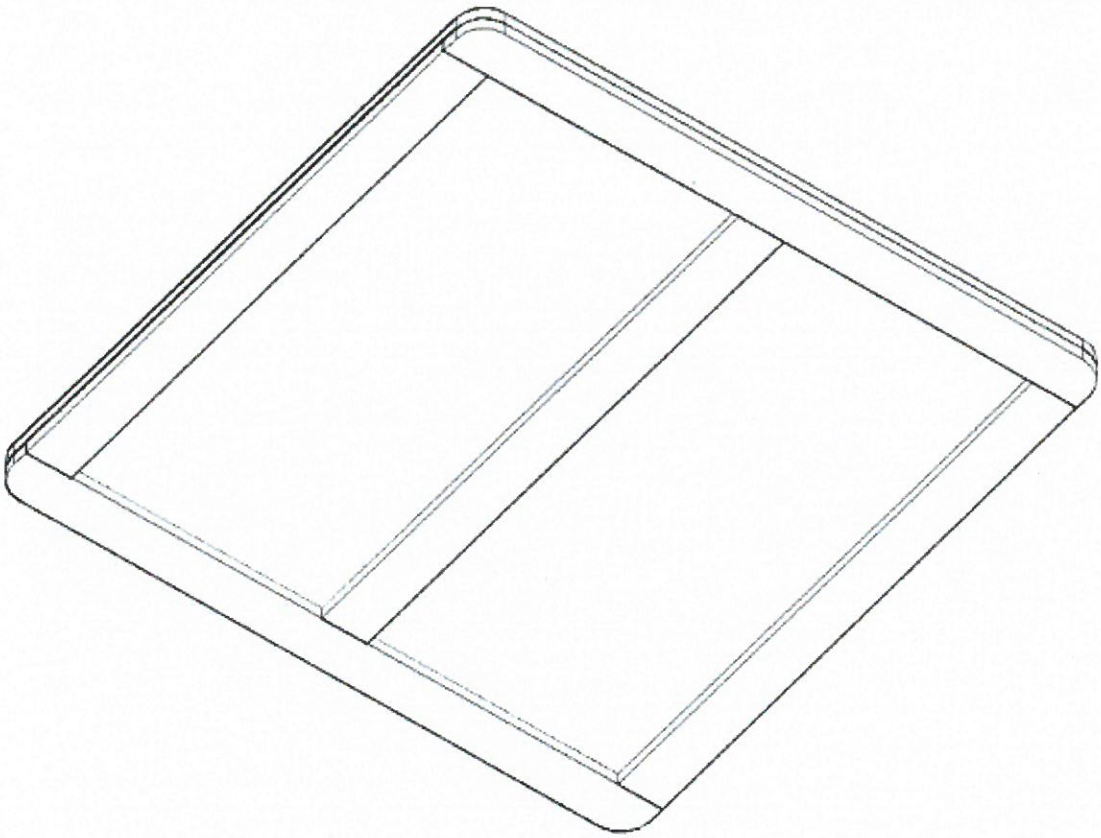

A公司常规杂木地台板、盖板				
规格		图号	型号	叉车方向
130*86		F2	四通，9件8*1.5cm面板	130
100*100		F2	四通，7件8*1.5cm面板	100
120*100		F2	四通，9件8*1.5cm面板	120
135*90		F2	四通，9件8*1.5cm面板	135
135*95		F2	四通，9件8*1.5cm面板	135
类别（130*86规格）		长(cm)	宽(cm)	高(cm)
托板	面 板	130	8	1.5
	桥板	86	9.5	1.5
	木托	9.5	9.5	8
盖板	木板	130	8	1.5
	木板	86	8	1.5
类别（135*95规格）		长(cm)	宽(cm)	高(cm)
托板	面 板	135	8	1.5
	桥板	95	9.5	1.5
	木托	9.5	9.5	8
盖板	木板	135	8	1.5
	木板	95	8	1.5
类别（100*100规格）		长(cm)	宽(cm)	高(cm)
托板	面 板	100	8	1.5
	桥板	100	9.5	1.5
	木托	9.5	9.5	8

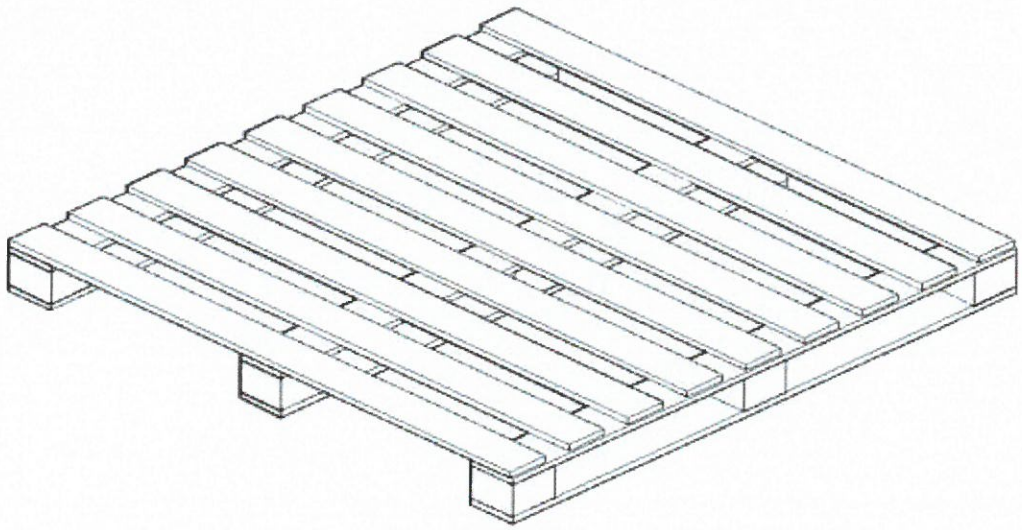

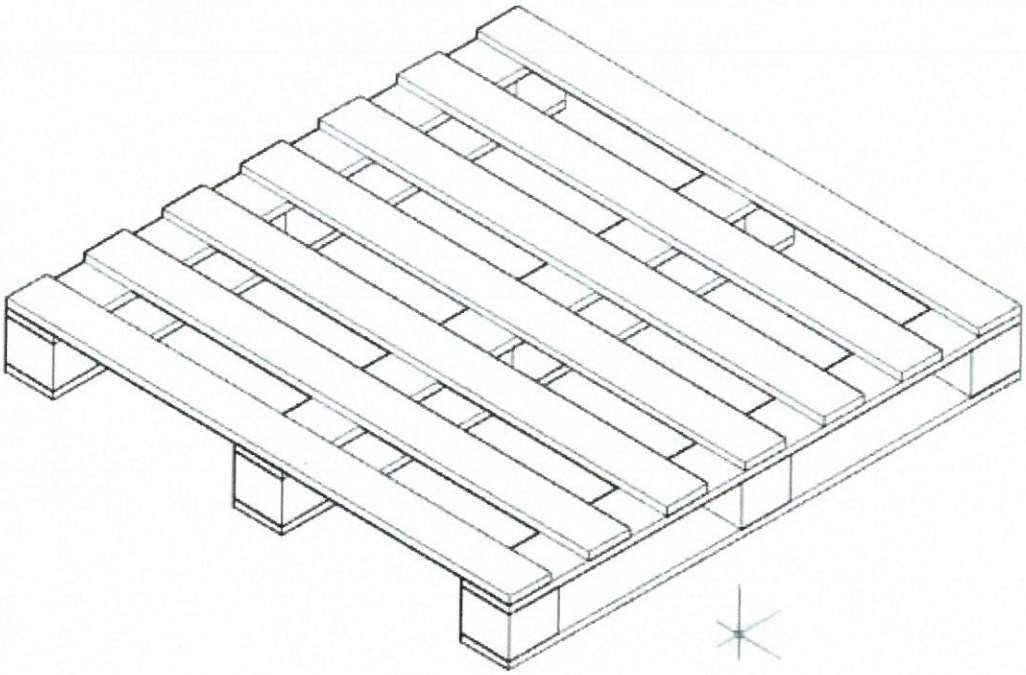

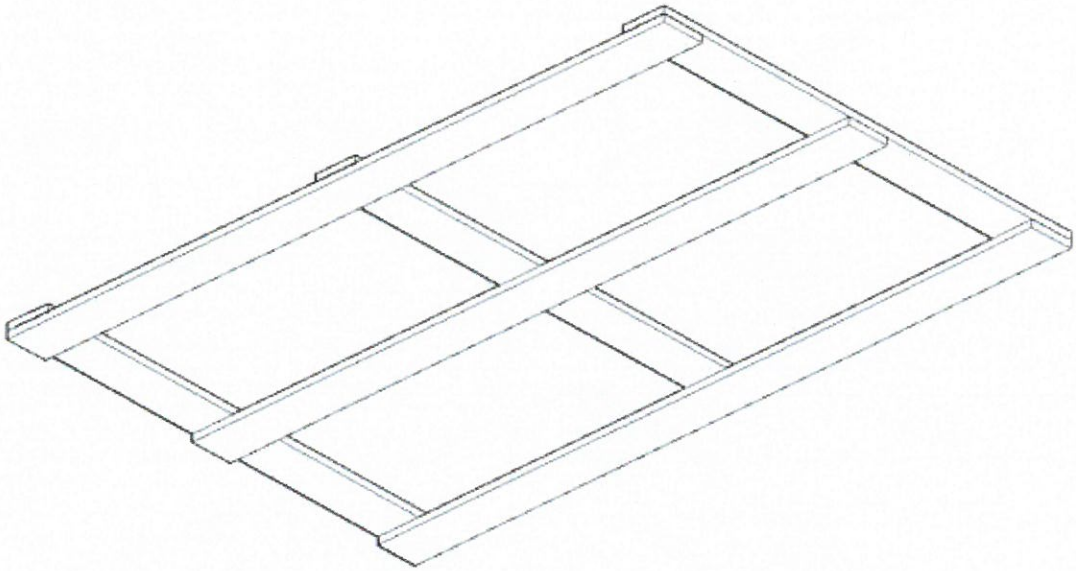

A公司常规杂木地台板（黄金叶）					
规格			图号	型号	叉车方向
121*100			F3	圆角两通，7件8*1.5cm面板	121
类别		长(cm)	宽(cm)	高(cm)	数量
托板	夹板	121	100	0.6	1
	面板	121	8	1.5	7
	桥板	100	9.5	1.5	3
	底板	100	9.5	1.5	3
	木托	9.5	9.5	8	9

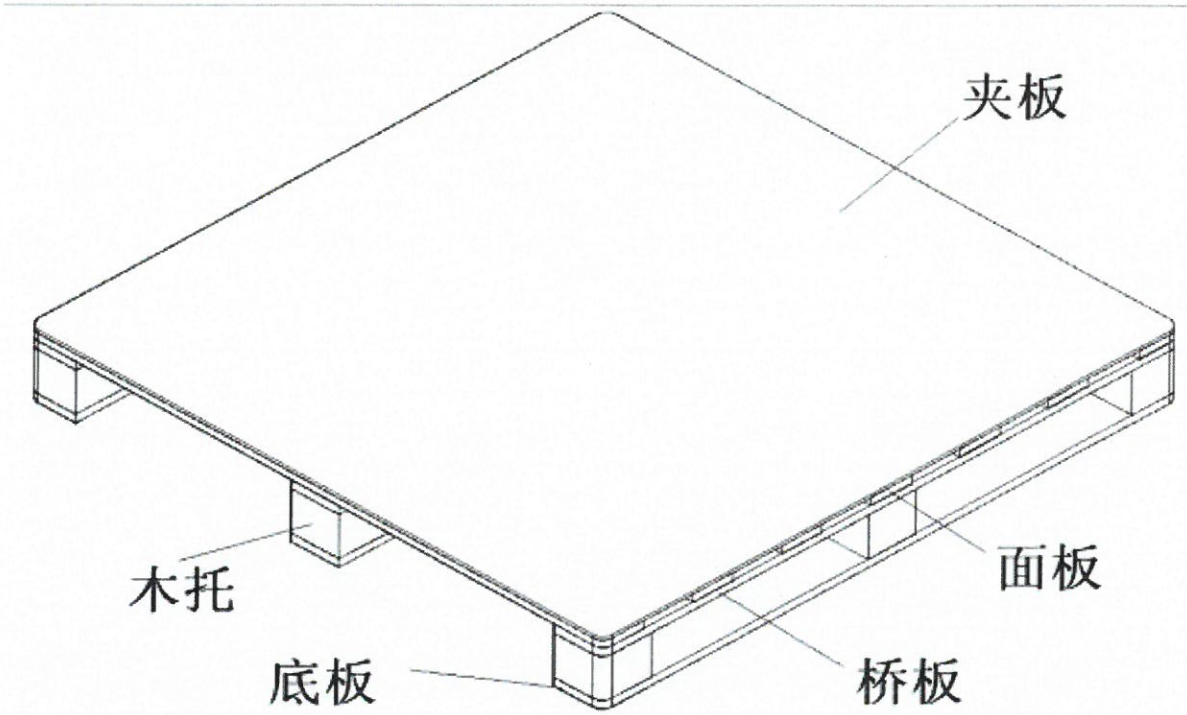

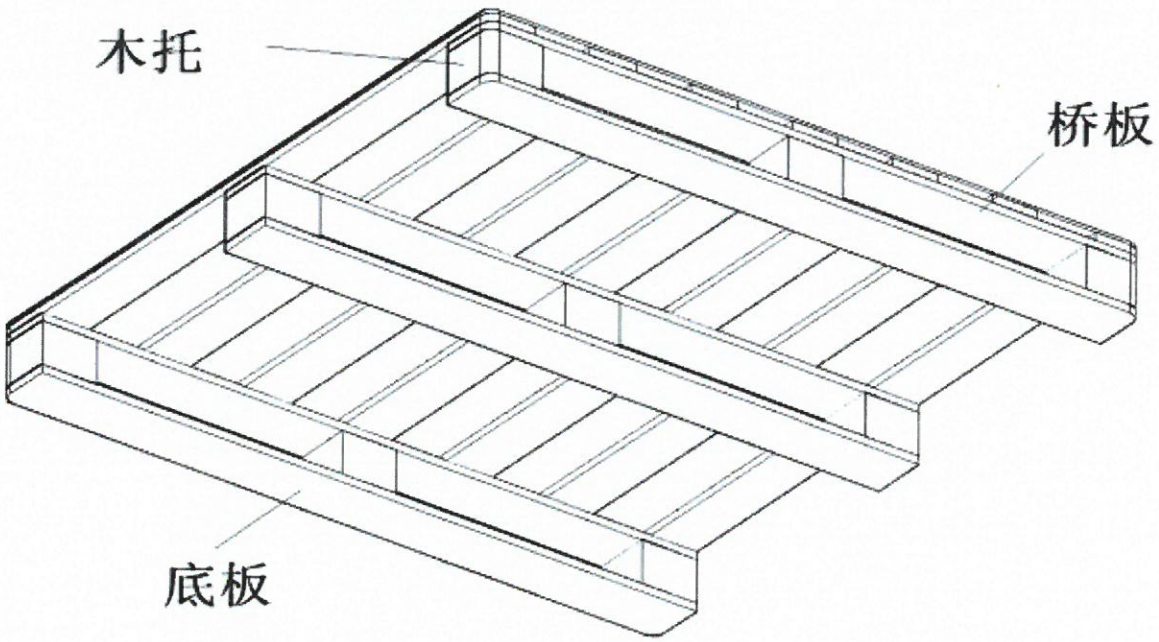

A公司杂木地台板（FL 104*75cm 规格）						
类别		104cm*75cm 四通，6件9.5cm*3cm面板				
规格		长(cm)	宽(cm)	高(cm)	数量	叉车方向
托板	面板	75	9.5	3	6	75
	桥板	104	8	1.5	3	
	木托	10	9.5	9.5	3	
	木托	12	9.5	9.5	6	
	木板	75	8	1.5	2	
	底板	88	8	1.5	3	

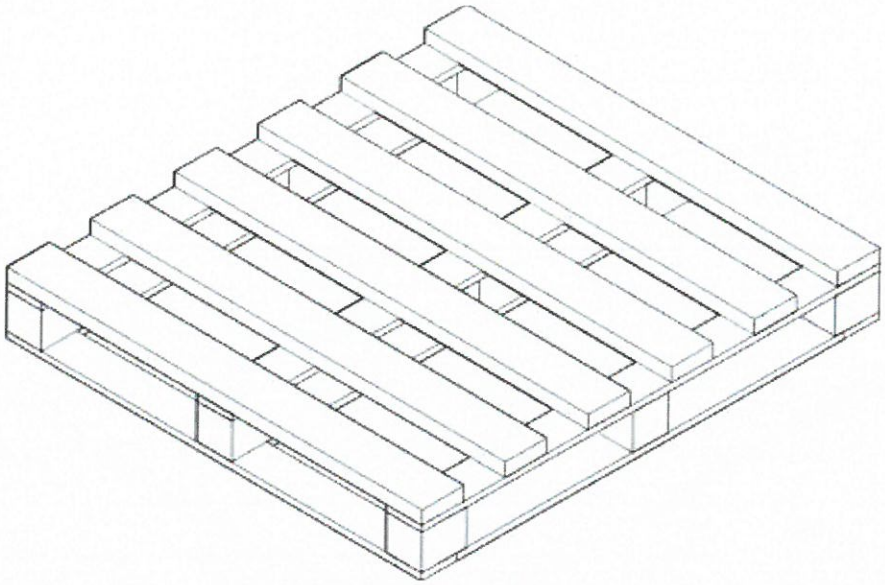

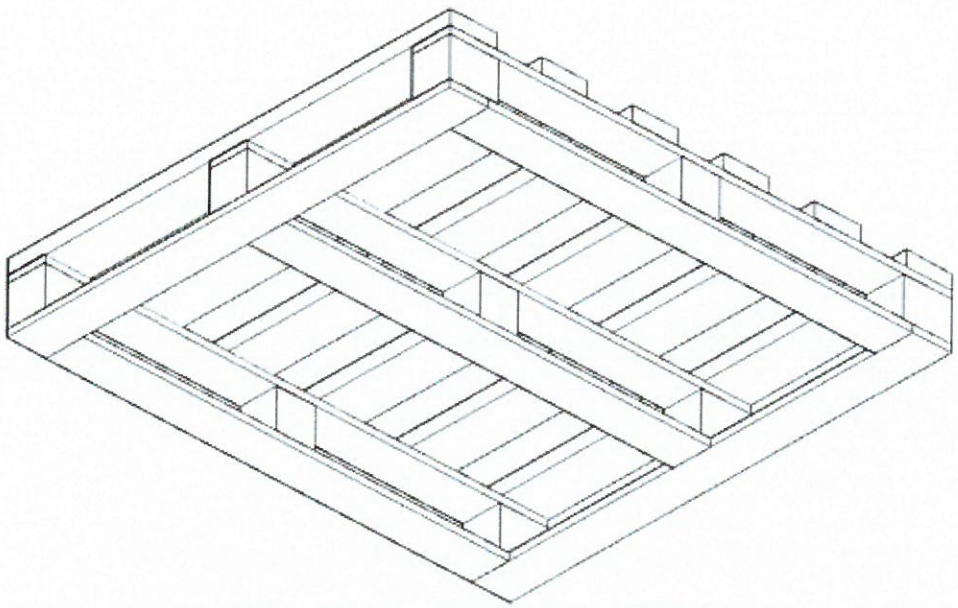

A公司常规杂木地台板、夹板盖板				
规格		图号	型号	叉车方向
95*95		F4	圆角两通，9件8*1.5cm面板	95
类别		长(cm)	宽(cm)	高(cm)
托板	夹板	95	95	0.6
	面板	95	8	1.5
	桥板	95	9.5	1.5
	木托	9.5	9.5	8
	底板	95	9.5	1.5
盖板	夹板	95	95	1.2

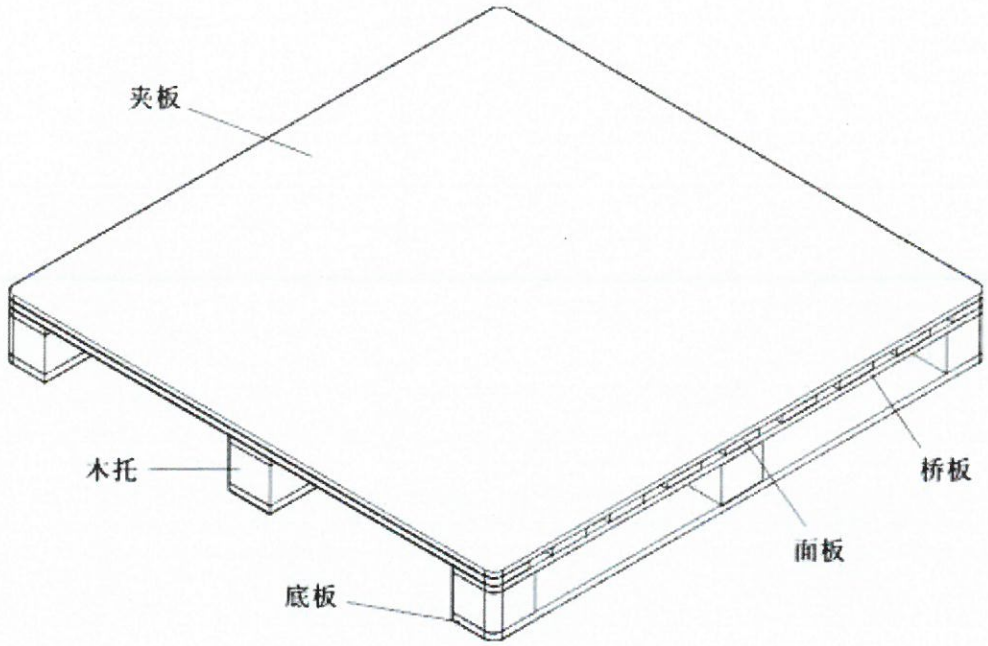

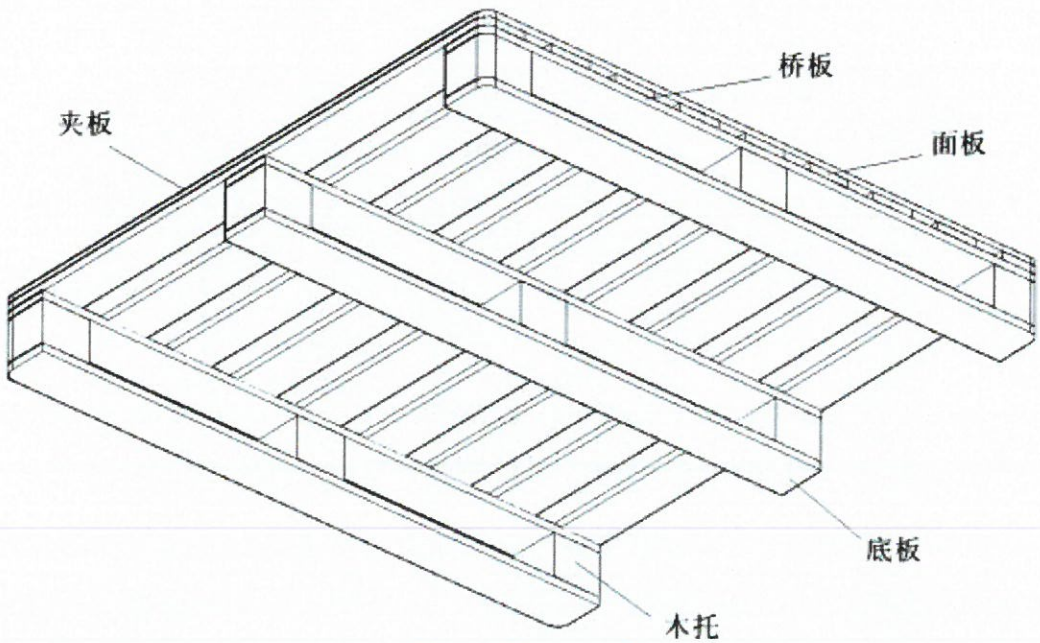

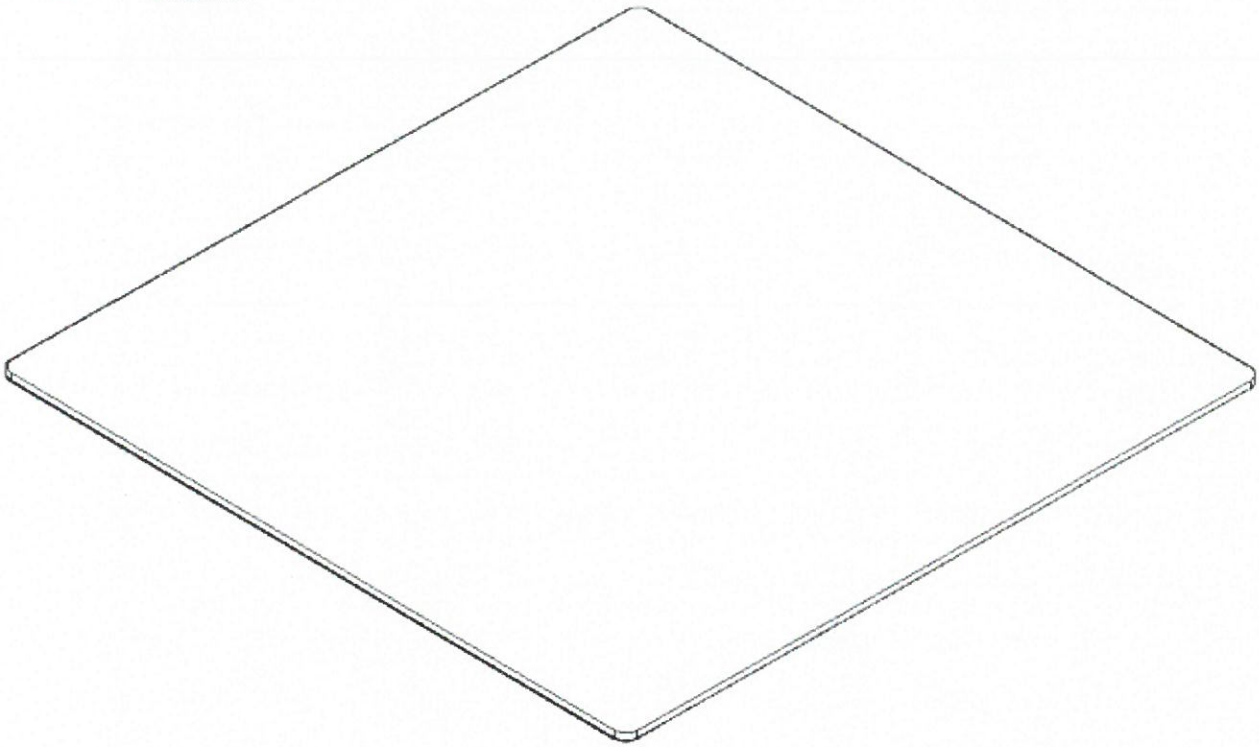

A公司夹板地台板、夹板盖板				
规格		图号	型号	叉车方向
114*114		G1	圆角两通，7件8*1.5cm面板	114
类别		长(cm)	宽(cm)	高(cm)
托板	夹板	114	114	0.6
	面板	114	8	1.8
	桥板	114	10	1.8
	木托	10	10	8
盖板	夹板	114	114	1.2
	夹板	114	10	1.2

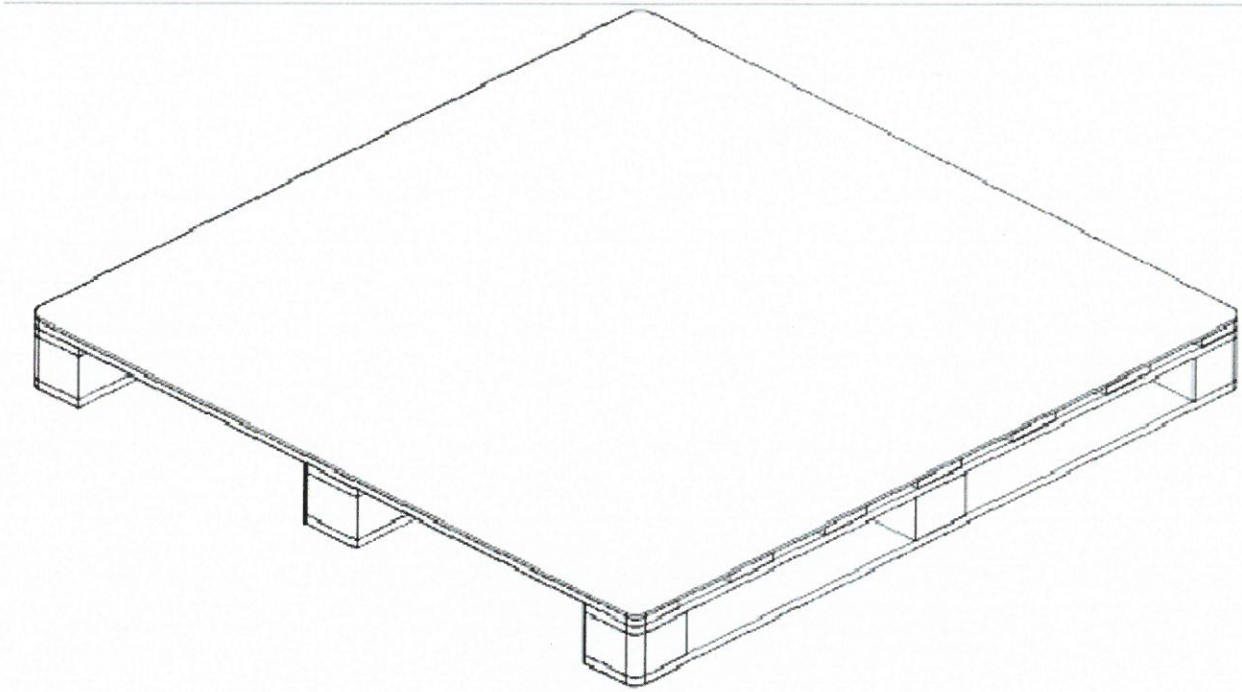

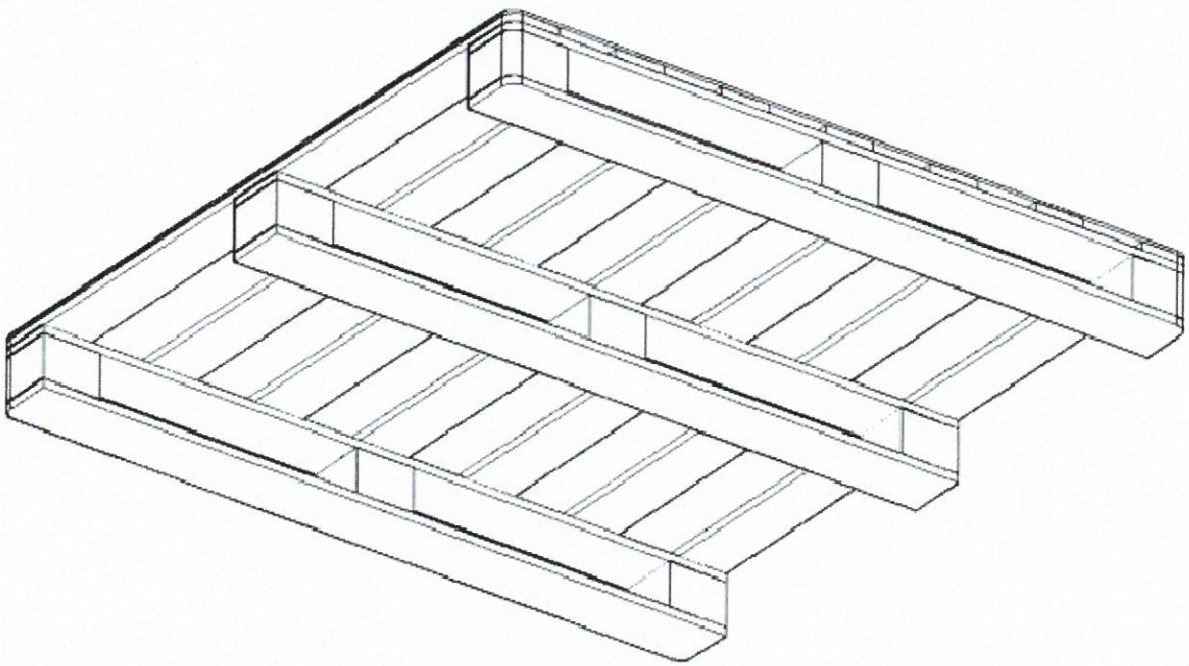



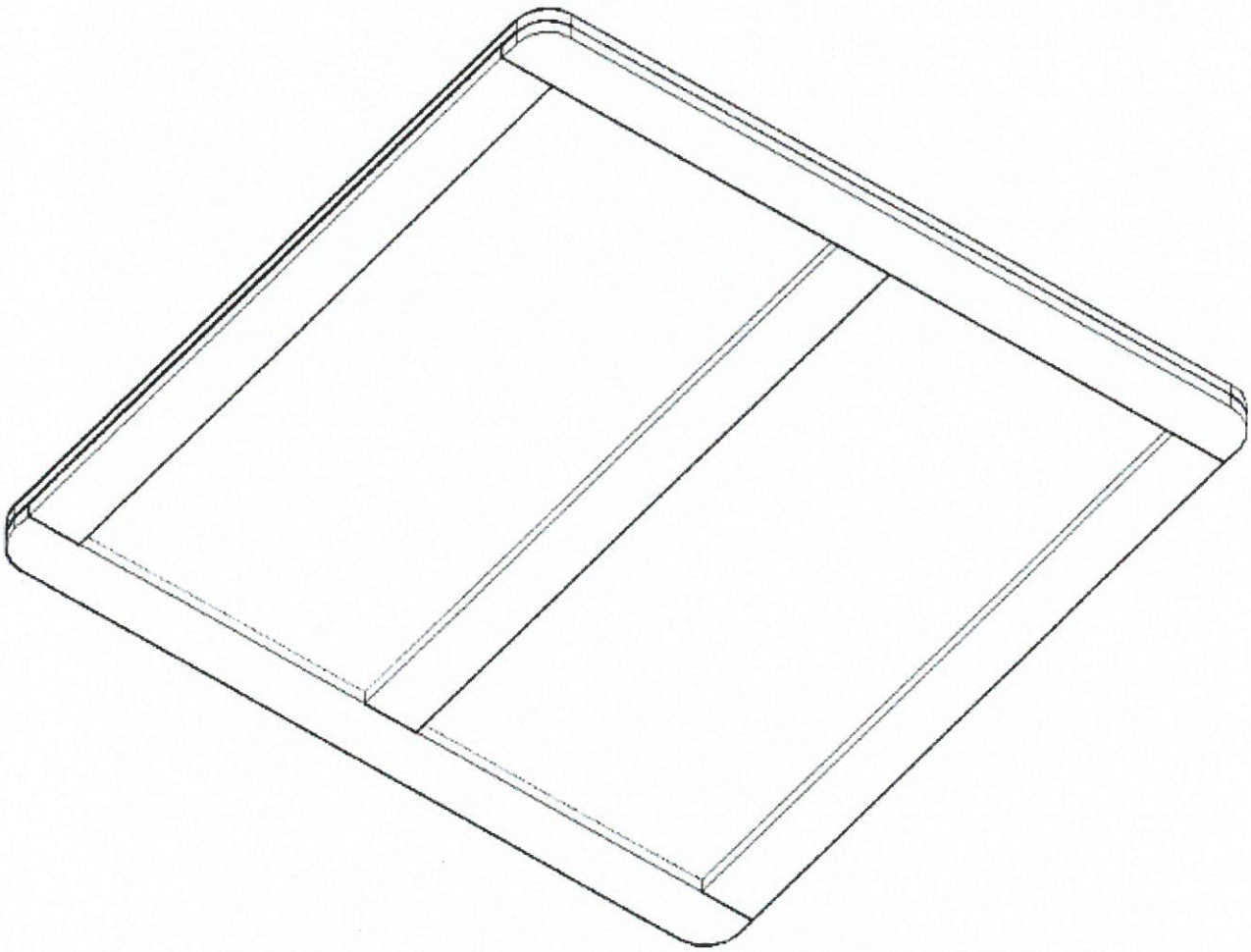

A公司杂木地台板				
规格		图号	型号	叉车方向
130*110		H1	四通，10件8*1.5cm面板	130
类别		长(cm)	宽(cm)	高(cm)
地台板	面板	130	8	1.5
	桥板	110	9.5	1.5
	木托	9.5	9.5	8
	底板	130	8	1.5

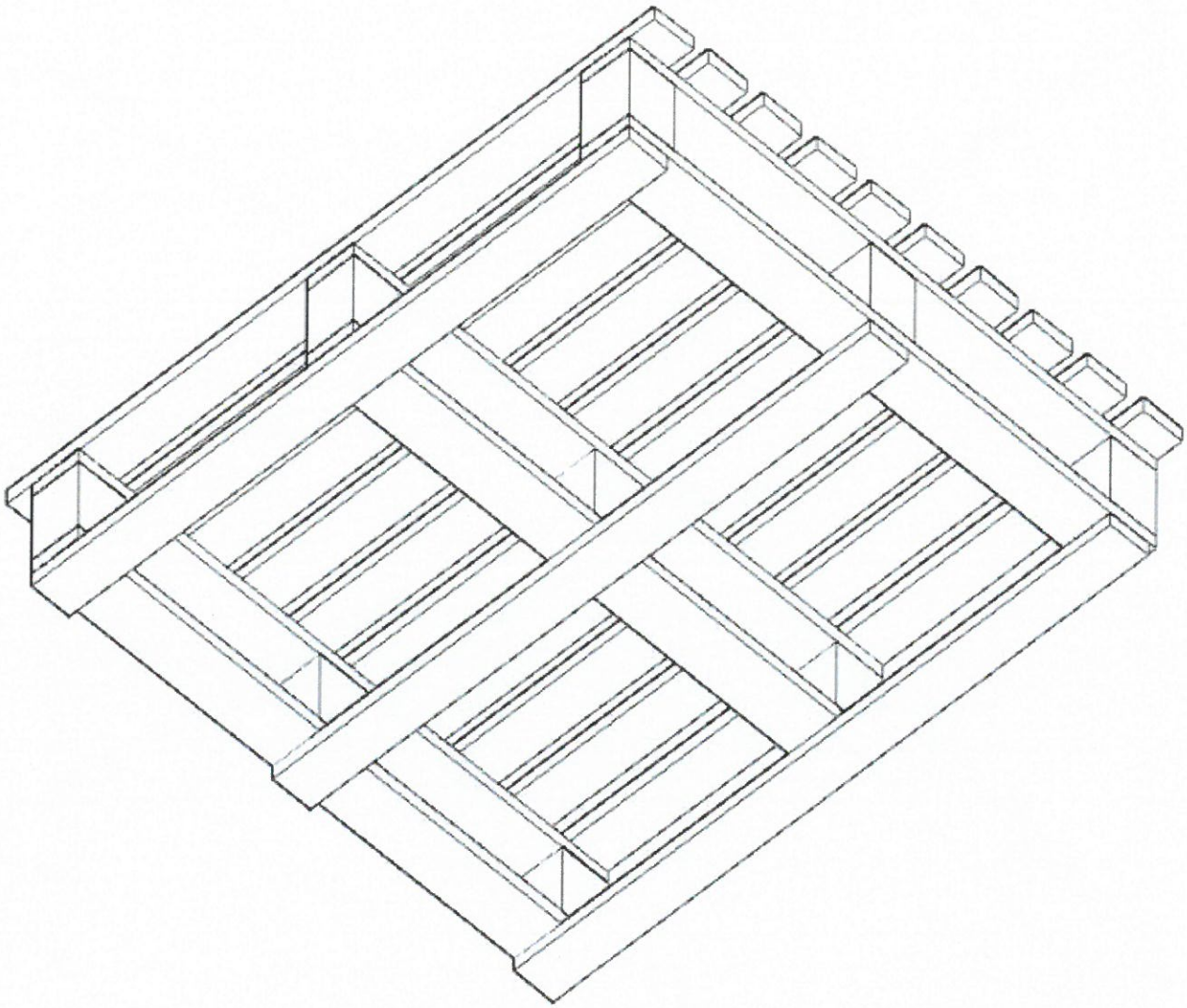

开孔夹板			
规格	图号	型号	备注
43*43*1.2	I1	圆角	内孔直径7.8cm
50*50*1.2	I1	圆角	内孔直径7.8cm
52*52*1.8（FL客户）	I3	直角	内孔直径18.9cm
圆角夹板			
规格	图号	型号	备注
130*86*1.2	I2	圆角	
120*100*2	I2	圆角	



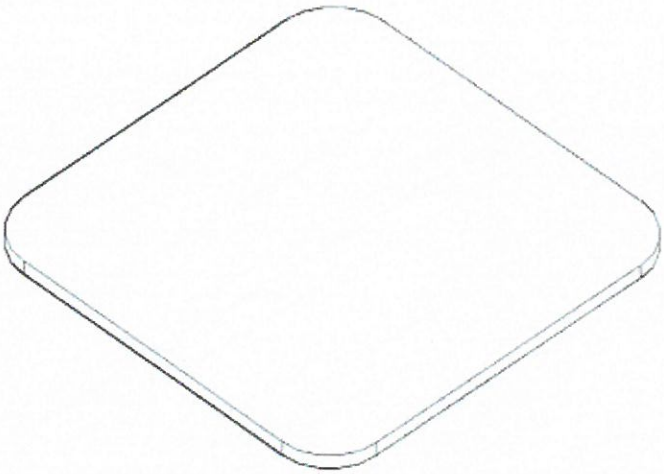

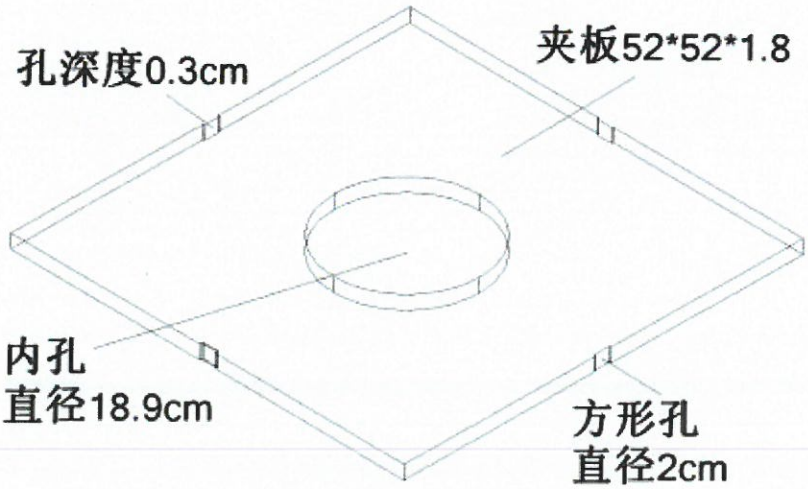

B分公司木制品包装物结构图

B公司 杂木（实木）地台板						
类别		71*112cm四通				
规格		长(cm)	宽(cm)	高(cm)	数量（件）	叉车方向
托板	面板	122	8.5	1.6	5	
	桥板	71	8.5	1.6	3	
	木墩	9	9	9	9	
	底板	71	8.5	1.6	3	
类别		110*110cm四通				
规格		长(cm)	宽(cm)	高(cm)	数量（件）	叉车方向
托板	面板	110	8.5	1.6	7	
	桥板	110	8.5	1.6	3	
	木墩	9	9	9	9	
	底板	110	8.5	1.6	3	
类别		114*114cm四通				
规格		长(cm)	宽(cm)	高(cm)	数量（件）	叉车方向
托板	面板	114	8.5	1.6	7	
	桥板	114	8.5	1.6	3	
	木墩	9	9	9	9	
	底板	114	8.5	1.6	3	

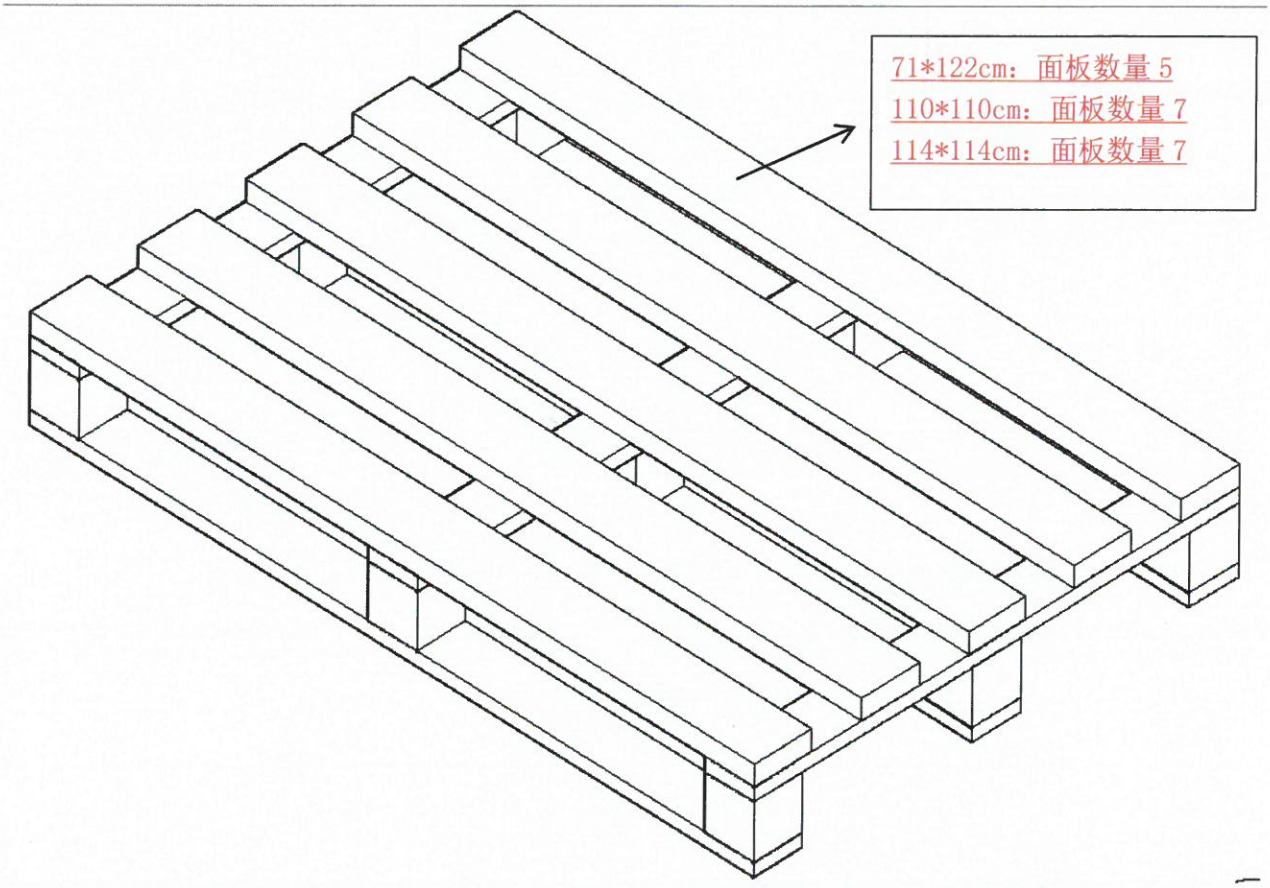

71*122cm：面板数量 5
110*110cm：面板数量 7
114*114cm：面板数量 7

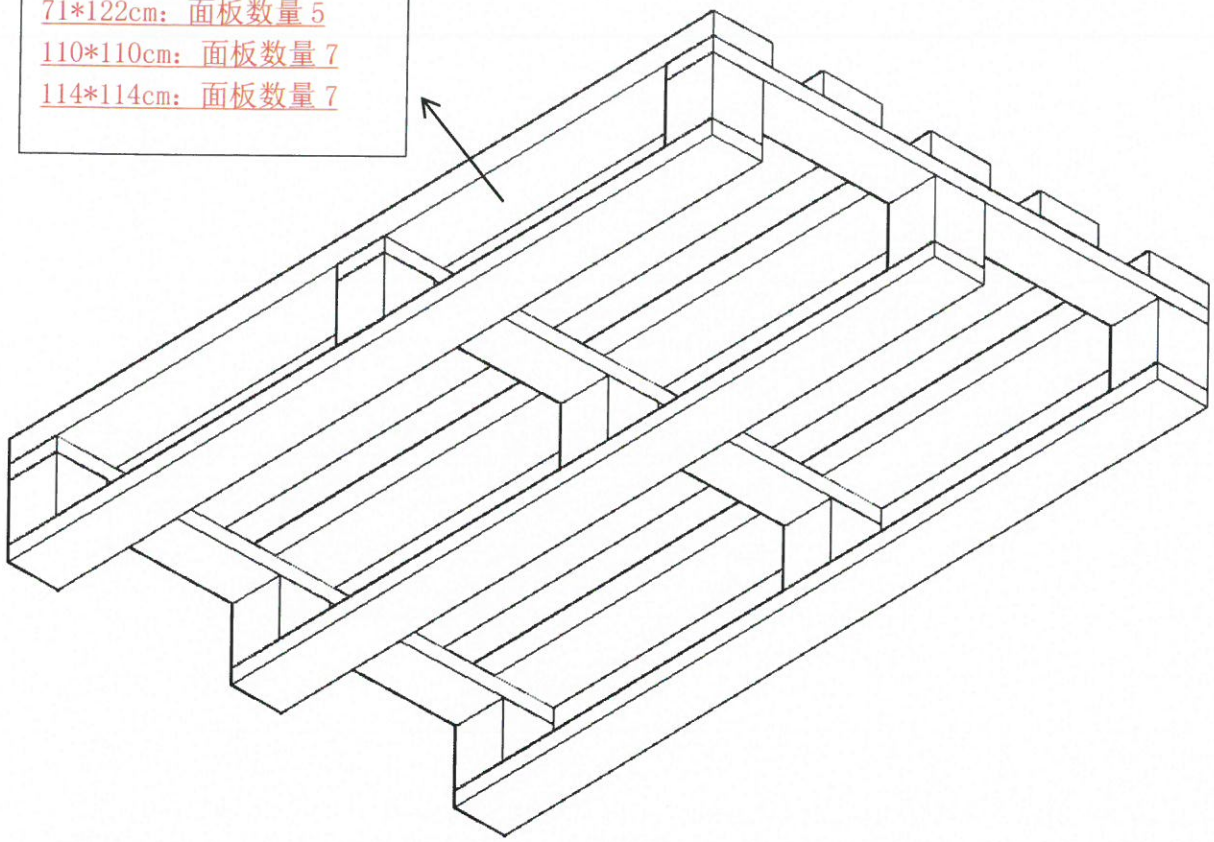

B 公司 夹板地台板						
类别		59*112cm 四通				
规格		长(cm)	宽(cm)	高(cm)	数量（件）	叉车方向
托板	面板	112	8.5	1.6	5	
	桥板	59	8.5	1.6	3	
	木墩	9	9	9	9	
	底板	59	8.5	1.6	3	
类别		71*118cm 四通				
规格		长(cm)	宽(cm)	高(cm)	数量（件）	叉车方向
托板	面板	118	8.5	1.6	5	
	桥板	71	8.5	1.6	3	
	木墩	9	9	9	9	
	底板	71	8.5	1.6	3	
类别		71.5*106cm 四通				
规格		长(cm)	宽(cm)	高(cm)	数量（件）	叉车方向
托板	面板	106	8.5	1.6	5	
	桥板	71.5	8.5	1.6	3	
	木墩	9	9	9	9	
	底板	71.5	8.5	1.6	3	
类别		73*112cm 四通				
规格		长(cm)	宽(cm)	高(cm)	数量（件）	叉车方向
托板	面板	122	8.5	1.6	5	
	桥板	73	8.5	1.6	3	
	木墩	9	9	9	9	
	底板	73	8.5	1.6	3	

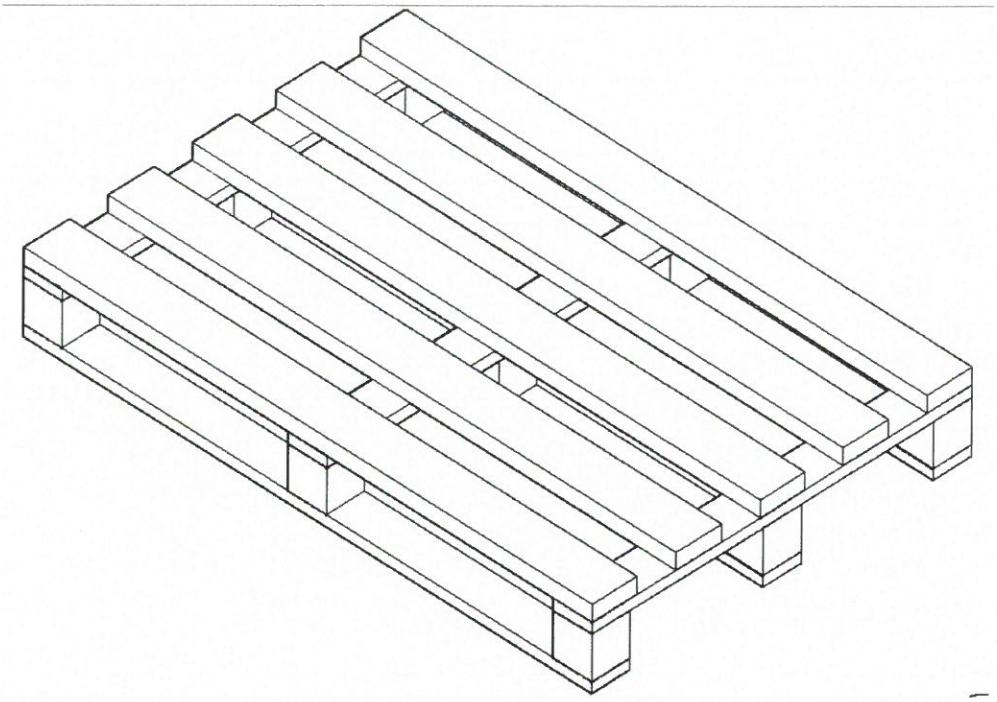

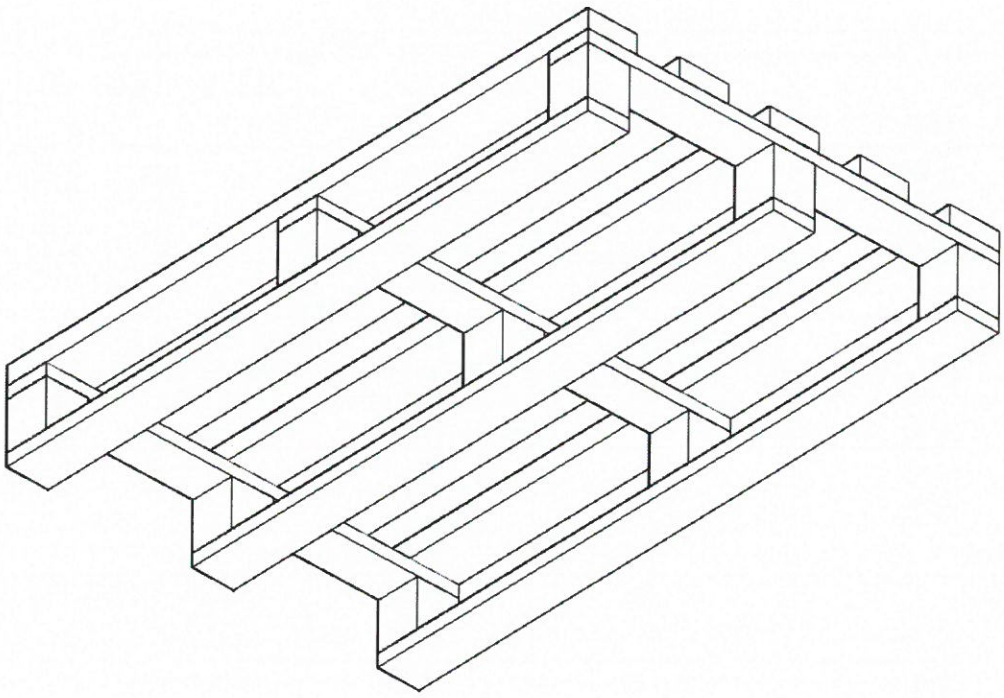

B公司 夹板地台板						
类别		71.5*122cm 面板无空隙				
规格		长(cm)	宽(cm)	高(cm)	数量（件）	叉车方向
托板	夹板	122	71.5	2	1	
	木墩	9	9	9	9	
	底板	71.5	9	2	3	
类别		82*122cm 面板无空隙				
规格		长(cm)	宽(cm)	高(cm)	数量（件）	叉车方向
托板	夹板	122	82	2	1	
	木墩	9	9	9	9	
	底板	82	9	2	3	
类别		91.5*106cm 面板无空隙				
规格		长(cm)	宽(cm)	高(cm)	数量（件）	叉车方向
托板	夹板	106	8.5	2	1	
	木墩	9	9	9	9	
	底板	91.5	9	2	3	
类别		91.5*122cm 面板无空隙				
规格		长(cm)	宽(cm)	高(cm)	数量（件）	叉车方向
托板	夹板	122	8.5	2	1	
	木墩	9	9	9	9	
	底板	122	9	2	3	
类别		102.5*122cm 面板无空隙				
规格		长(cm)	宽(cm)	高(cm)	数量（件）	叉车方向
托板	夹板	122	8.5	2	1	
	木墩	9	9	9	9	
	底板	102	9	2	3	
类别		113*122cm 面板无空隙				
规格		长(cm)	宽(cm)	高(cm)	数量（件）	叉车方向
托板	夹板	122	8.5	2	1	
	木墩	9	9	9	9	
	底板	113	9	2	3	
类别		110cm*110 夹板地台板				
规格		长(cm)	宽(cm)	高(cm)	数量（件）	叉车方向
托板	夹板	110	110	2	1	
	面板	110	8.5	2	7	
	桥板	110	8.5	2	3	
	木墩	9	9	9	9	
	底板	110	8.5	2	3	

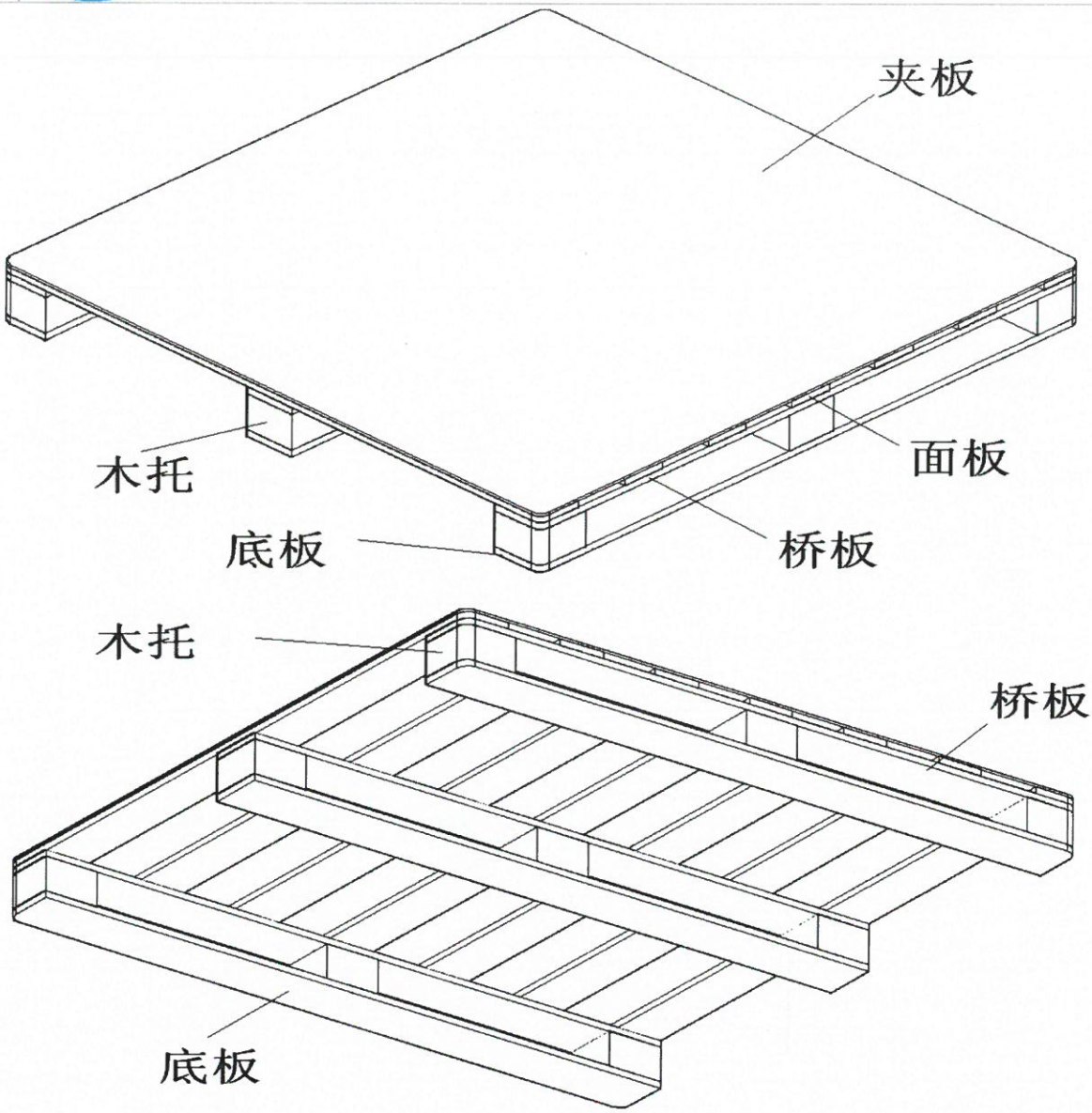
夹板
面板
木托
底板
桥板
木托
桥板
底板

B公司 夹板盖板				
类别	规格	长(cm)	宽(cm)	高(cm)
盖板	夹板(抛光)	108	108	0.9
	夹板	110	110	0.6
	夹板	112	112	0.9
	夹板	114	114	0.6

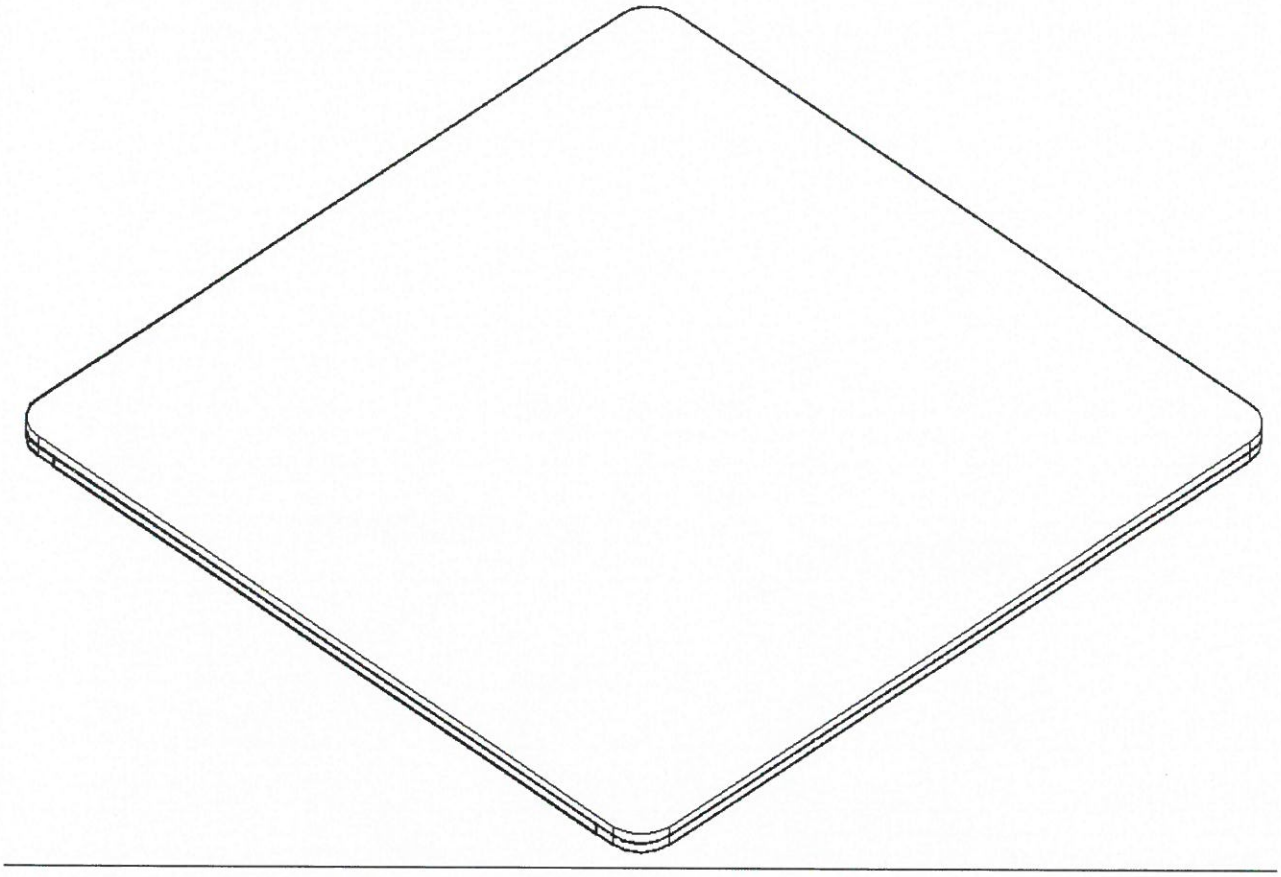

B公司 夹板		
规格	型号	备注
50*50*1.2	圆角	内孔直径 7.5cm
52*52*1.2	圆角	内孔直径 18.5cm
52*52*1.5	圆角	内孔直径 18.5cm
60*60*1.7	直角	内孔直径 18.5cm

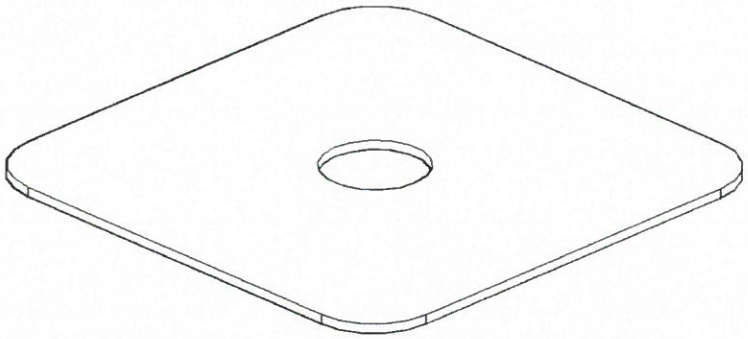

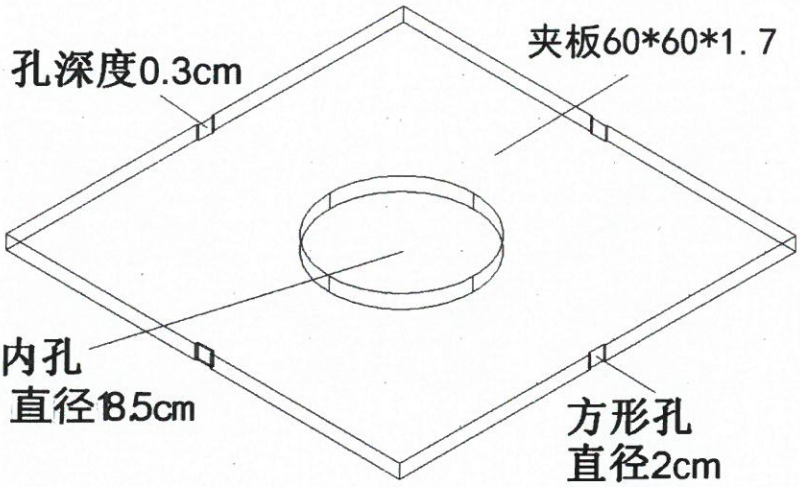

B公司 夹板木方条				
类别	规格	长(cm)	宽(cm)	高(cm)
夹板木方	木方	122	2	1.5
	木方	106	2	1.5

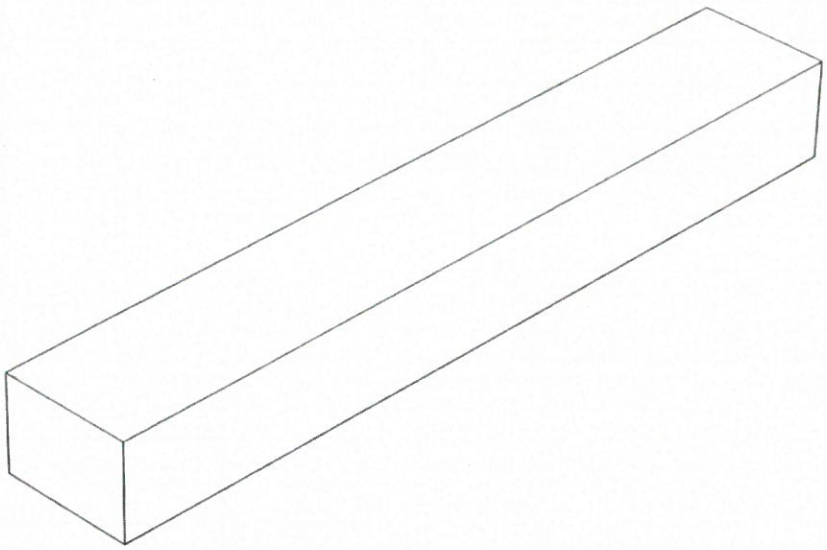

B1 公司 杂木（实木）地台板						
类别		90*90 四通				
规格		长(cm)	宽(cm)	高(cm)	数量（件）	叉车方向
托板	面板	90	8	1.6	6	
	桥板	90	8	1.6	6	
	实木木墩	9	9	9	9	
	底板	90	8	1.6	3	
类别		110*110cm 四通				
规格		长(cm)	宽(cm)	高(cm)	数量（件）	叉车方向
托板	面板	100	8	1.6	7	
	桥板	100	8	1.6	7	
	实木木墩	9	9	9	9	
	底板	100	8	1.6	3	

90*90cm：面板数量 6
100*100cm：面板数量 7

90*90cm：桥板数量 3
100*100cm：桥板数量 3

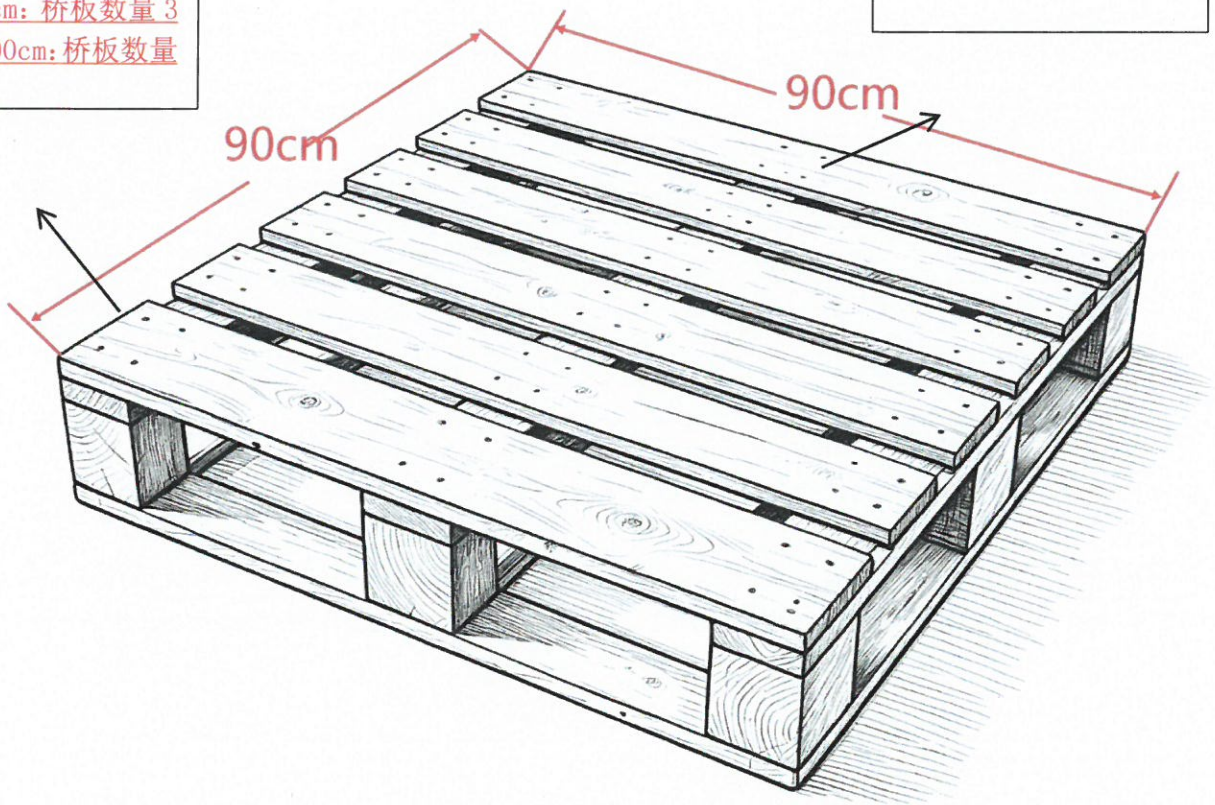

90*90cm：实木木墩数量 9
100*100cm：实木木墩数量 9

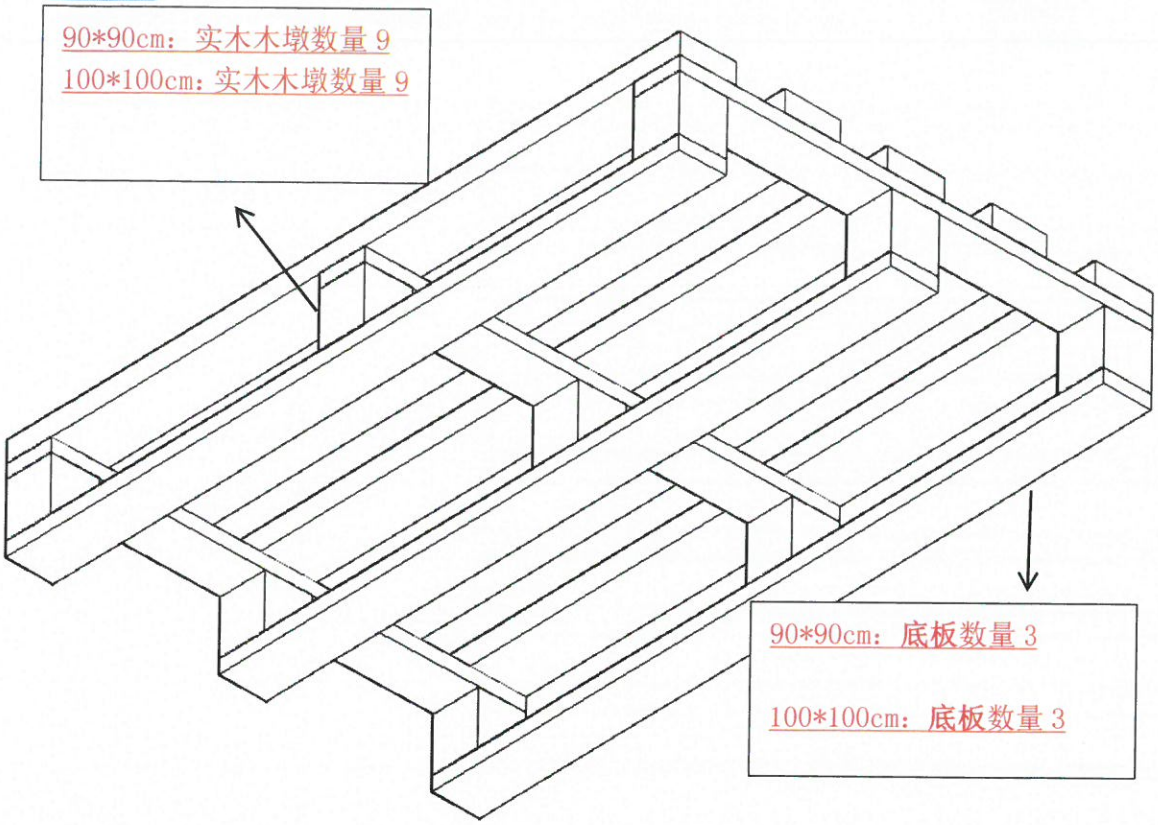

90*90cm：底板数量 3

100*100cm：底板数量 3

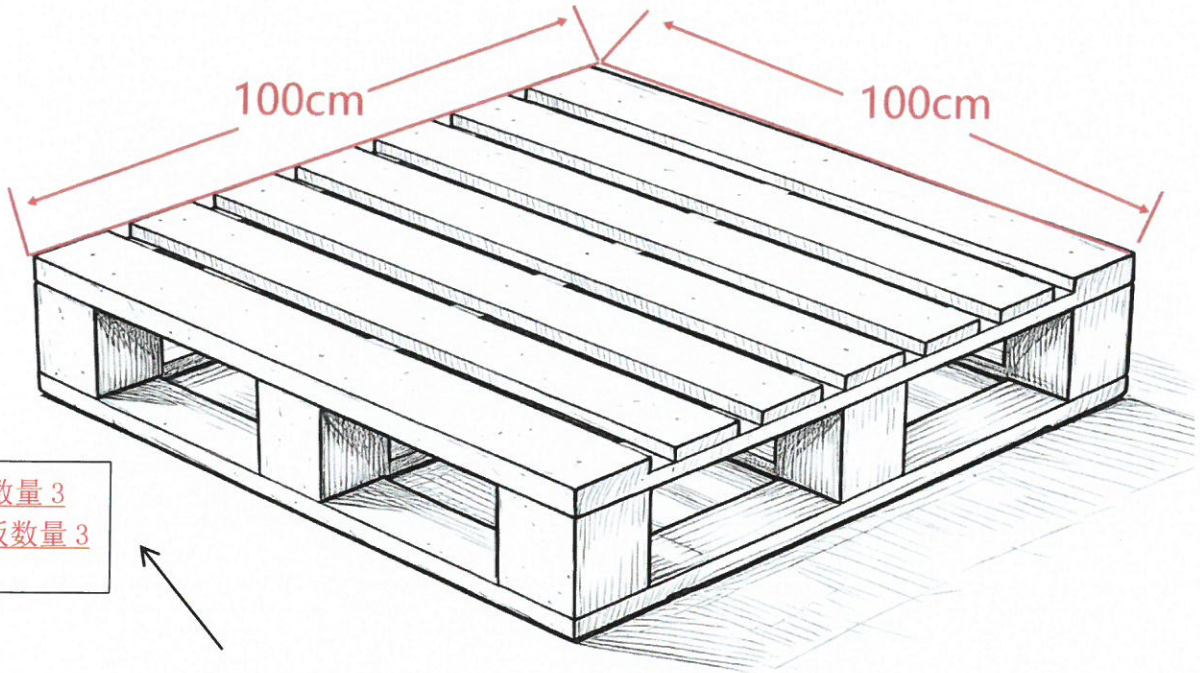

:90cm：桥板数量 3
)*100cm：桥板数量 3

C公司木制品包装物结构图

C公司 图纸：1.1米×1.3米地台板

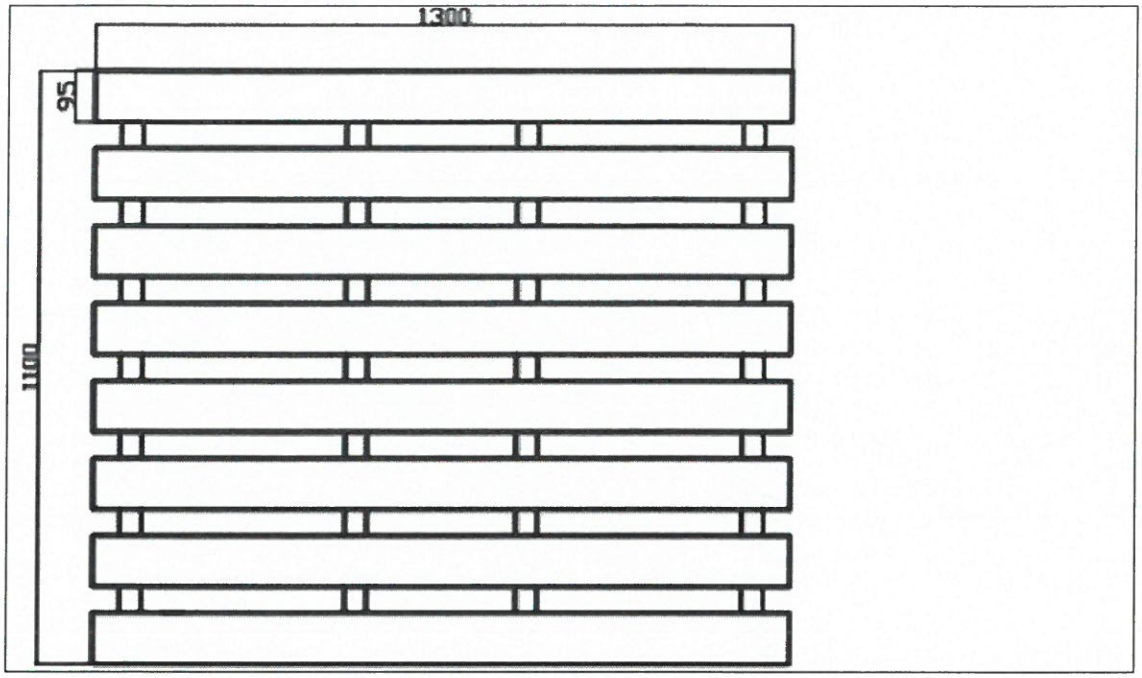

C 公司 图纸 1.7 米×2 米地台板

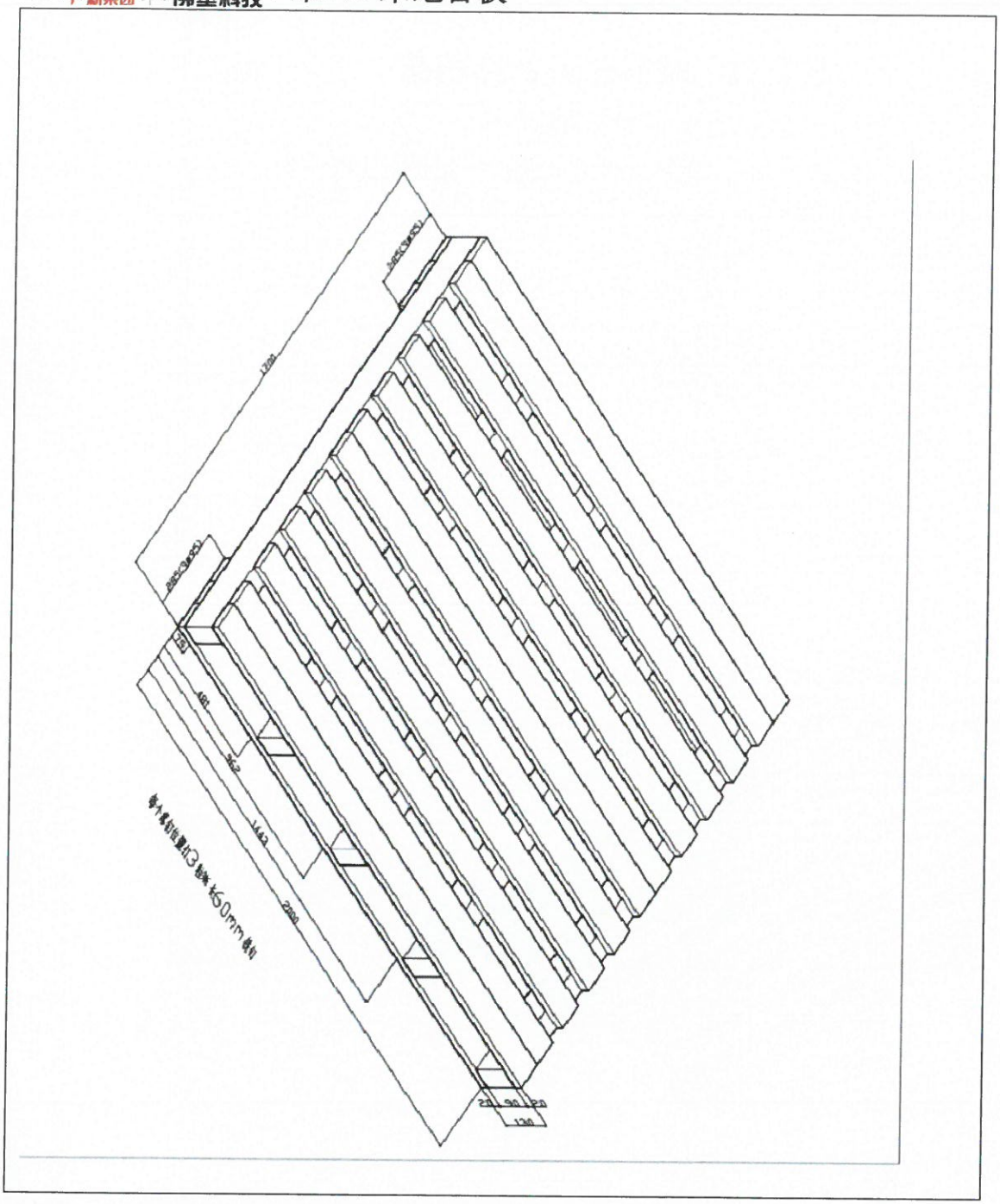

D 公司木制品包装物结构图

D 公司 常规实木地台板						
类别		170cm*115cm 四通，9 件 8cm*1.5cm 面板				
规格		长(cm)	宽(cm)	高(cm)	数量	叉车方向
托板	面板	170	8	1.5	9	170
	木块	115	8	1.5	3	115
	木方	8	9	8	9	
	底 板	170	8	1.5	3	

国产木托

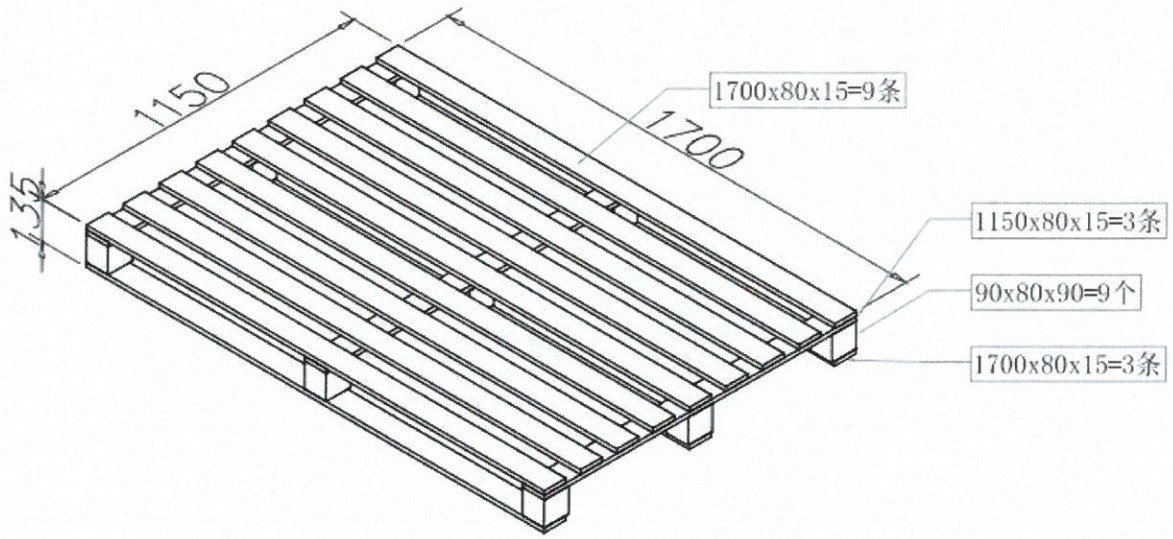

D公司 常规出口免熏蒸地台板						
类别		120cm*100cm四通，1件120cm*100cm*1.2面板				
规格		长(cm)	宽(cm)	高(cm)	数量	叉车方向
托板	面 板	120	100	1.2	1	120
	木块	100	80	1.2	1	100
	木方	8	9	8	9	
	底 板	120	80	1.2	3	

D公司 常规实木地台板						
类别		170cm*115cm四通，1件170cm*115cm面板				
规格		长(cm)	宽(cm)	高(cm)	数量	叉车方向
托板	面 板	170	8	1.5	1	170
	木块	115	8	1.5	3	115
	木方	8	9	8	9	
	底 板	170	8	1.5	3	

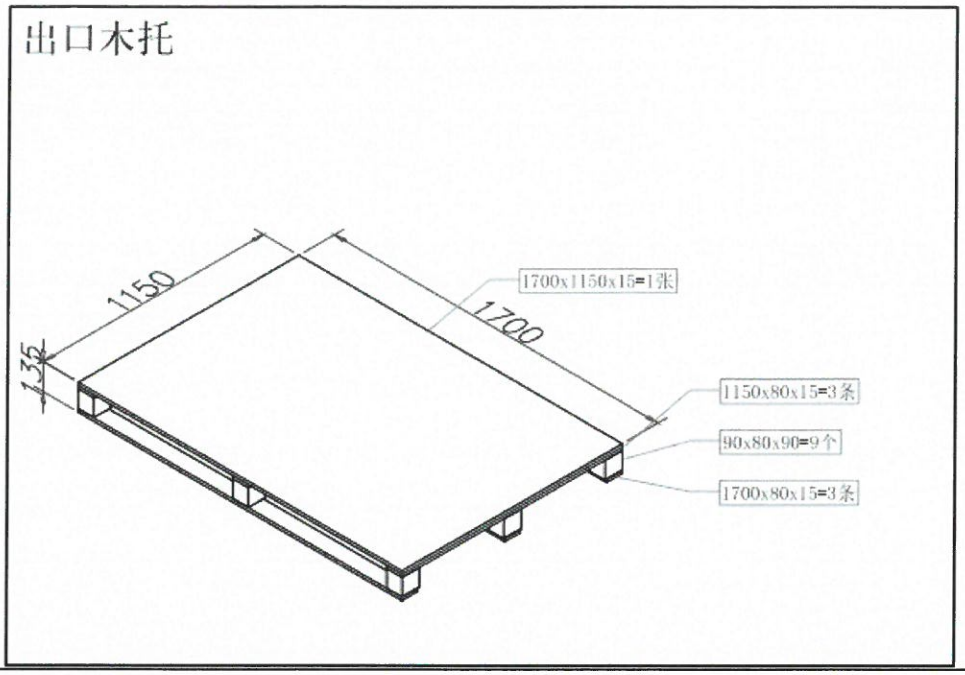

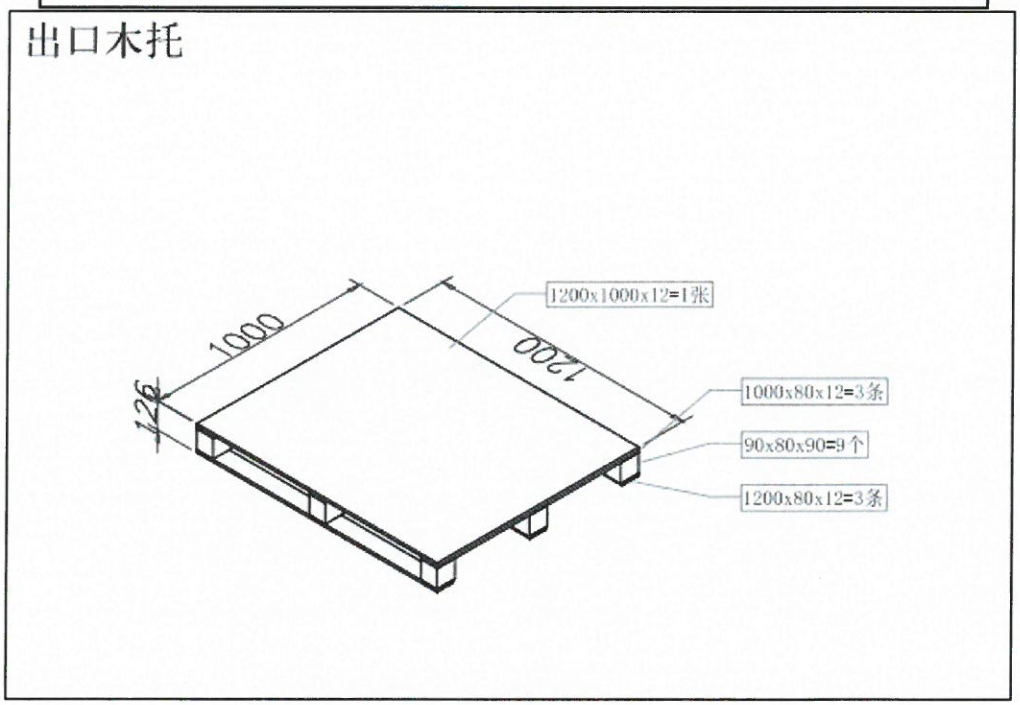

D公司 常规出口熏蒸地台板						
类别		120cm*100cm四通				
规格		长(cm)	宽(cm)	高(cm)	数量	叉车方向
托板	面 板	120	100	1.7	4	
	面 板	120	120	1.7	3	
	木块	100	80	1.7	3	
	木方	12	7.5	7.5	9	
	底 板	120	12	1.7	3	

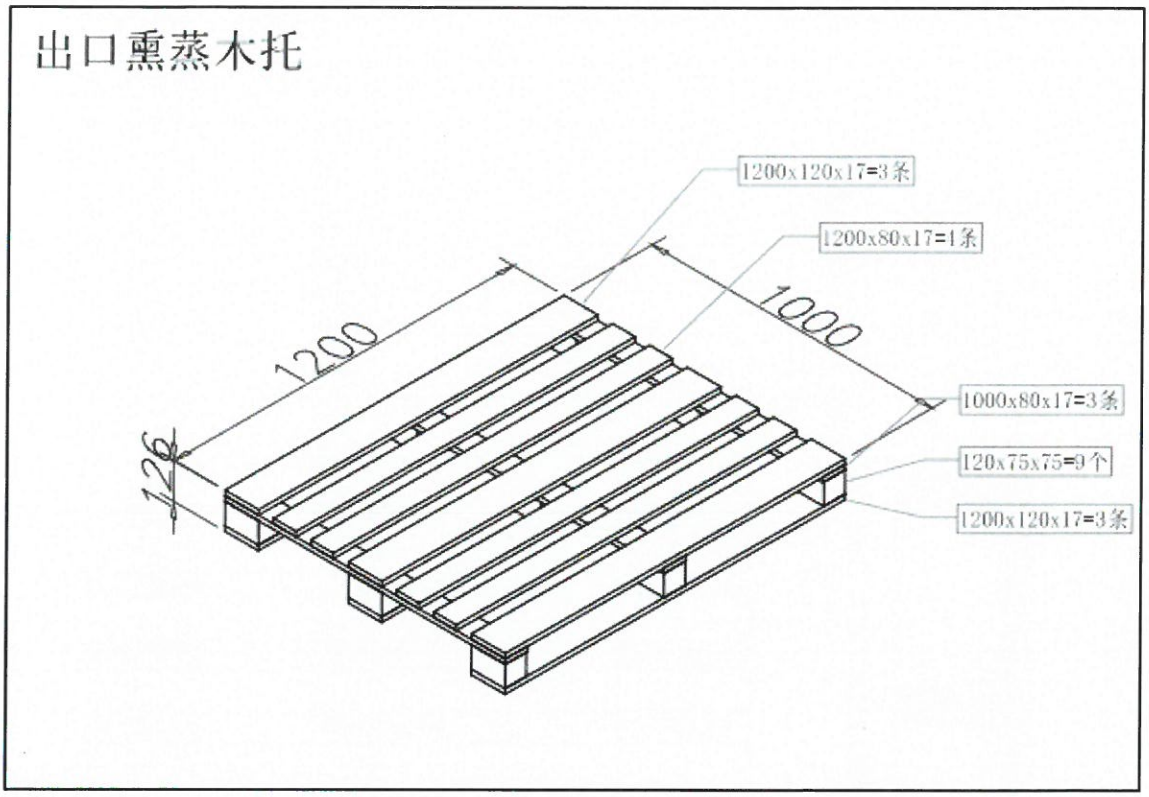
出口熏蒸木托
1200x120x17=3条
1200x80x17=1条
1000
1200
126
1000x80x17=3条
120x75x75=9个
1200x120x17=3条

E 公司木制品包装物结构图

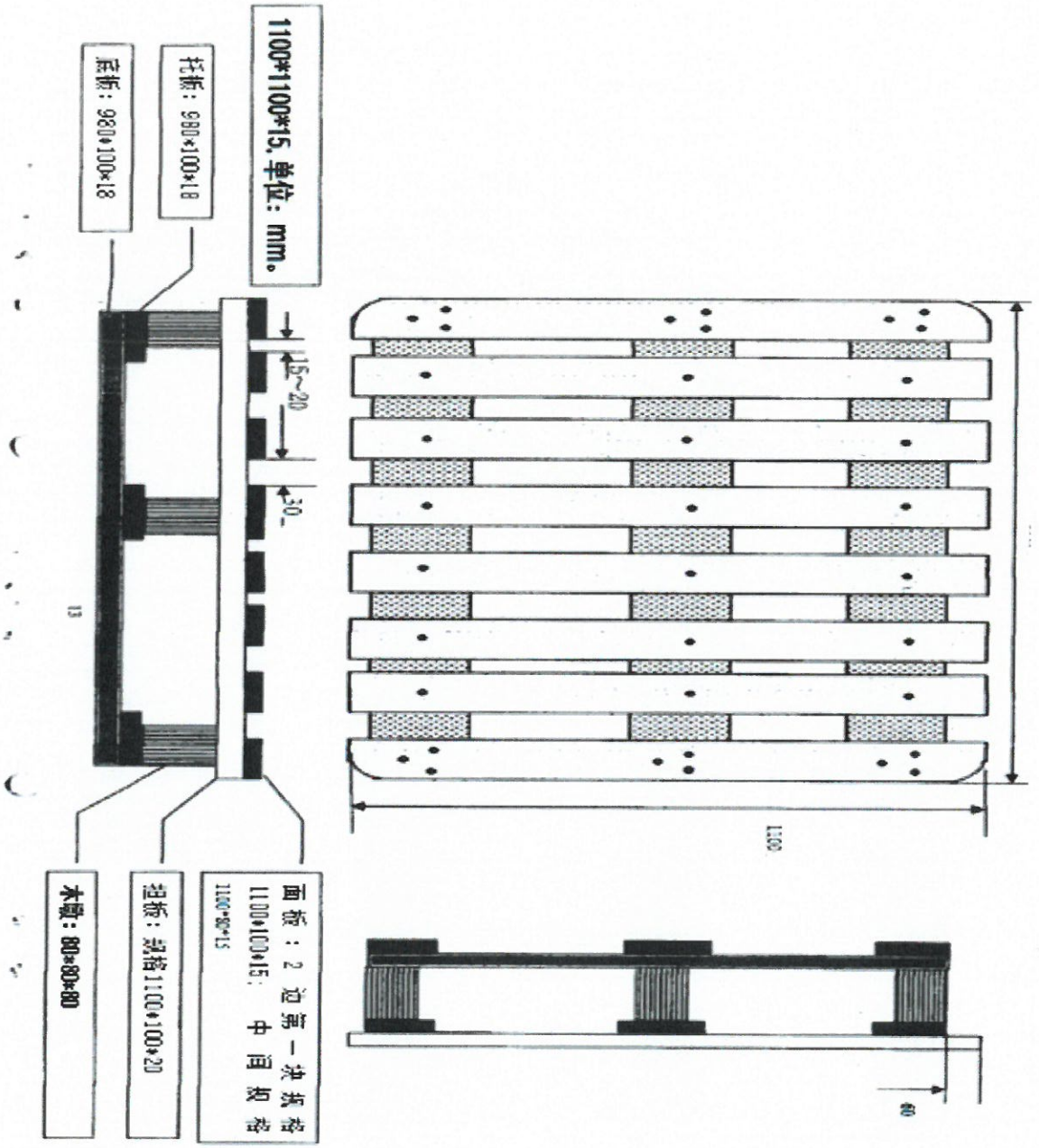

第三章投标书

经我司仔细阅读贵司编号为：FSPG-2026070801 的 2027 年度木制品类包装物统招分签采购项目的采购招标文件，我司已清楚招标文件内容和各条款要求，并决定对该招标项目进行投标，同时遵守招标文件的要求和我司投标文件的承诺，我司投标书具体内容如下：

1、我司知悉并同意招标文件中的要求及内容并履行责任和义务。

2、我司的报价承诺详见附件 1《投标报价书》。

3、我司同意本投标有效期自投标截止之日起 90 日(及经我司同意延长的期限)内有效。如果我司中标，则直至合同生效时止，本投标书始终有效，并依合同规定在合同签署后继续有效(转为合同的组成部分)。

4、我司已详细地阅读了全部招标文件，包括澄清及补充文件(如有)，我司完全理解所有该等文件，绝不会声称不明及误解，并放弃如有误解可主张的权利。

5、我司同意提供招标文件第二章投标人须知第八条要求的投标资料。本投标人愿意自行承担投标(直至签署合同)所开支的一切费用和可能产生的一切风险。

6、我司理解并同意，招标人并无义务接受最低的报价，理解和同意招标人可综合考虑各种相关因素而全权决定签约对方。如我司未中标，我司在此确认，招标人无须向我司解释或说明理由或原因。我司承诺，如果我司的投标被接受，我司保证投标文件直至合同履行完毕持续有效，并承诺按招标文件所附的主要合同条款及贵司提出或同意的其他条款签订合同。如我司拒绝按此签署的，视为我司放弃中标，招标人并可依照法律及(或)本招标文件追究我司其他法律责任。

7、本投标人在此确认，完全理解和同意招标人在招标文件中所述的全部招标、投标、评标、洽谈、签约的安排。

8、我司保证下述联系方式真实有效。

投标方通讯地址：

邮编：

电话：　　传真：

联系人：　　E-mail：

投标人全称：　（公章）

投标人法定代表人/授权代表签名：

202　年　　月　　日

附件1

投标报价书

投标人(企业加盖印章)：　　年　月　日

序号	责任体	品名	规格（cm）		年度预计采购数量	单位	供方报价（含税，元/___）	投标限价（含税，元/___）
1	A公司	定规地台板	118*118	杂木	150	立方米	供方报价	1575.00
2			77*118					
3			77*77					
4			100*120（加夹板）	复合板	100	立方米	供方报价	2250.00
5			114*114（加夹板）	杂木	340			1575.00
6		特规地台板	64*60-200 等规格	杂木	100	立方米	供方报价	1575.00
7			58*60-200 等规格					
8			75*80-200 等规格					
9			80*80-200 等规格					
10		特规杂木板	60-200*10*2 等规格					
11		地台板	121*121	复合板	200	立方米	供方报价	2250.00
12			80*80-140					
13		板条	60-200*10*1.8/1.2					
14		开孔夹板	37*37*1	复合板	409	立方米	供方报价	2250.00
15			64*64*2	复合板	150	立方米	供方报价	2250.00
16			32*32*1.8					
17			52*52*1.8					
18			58*58*1.8					
19			75*75*2					
20			80*64*2					
21		夹板盖板	121*121*1	复合板	250	立方米	供方报价	2250.00
22			114*114*1.2					
23			120*100*2					
24			121*121					
25			80*80-140					
26	B公司	夹板	50*50*1.2cm（3 寸孔/6 寸孔）	夹板	8000	件	供方报价	6.75
27		夹板	52*52*1.2cm（3 寸孔/6 寸孔）	夹板	40000	件	供方报价	7.25
28		夹板	52*52*1.5cm（3 寸孔/6 寸孔）	夹板	7000	件	供方报价	9.18
29		夹板	60*60*1.7cm（3 寸孔/6 寸孔）	夹板	9000	件	供方报价	11.07
30		夹板	108*108*0.9cm（双面抛光）	夹板	6000	件	供方报价	31.95
31		夹板	110*110*0.6cm	夹板	6000	件	供方报价	14.40
32		夹板	112*112*0.9cm	夹板	2500	件	供方报价	22.50

33		夹板	114*114*0.6cm	夹板	300	件	供方报价	14.85
34		木方	2*1.5*122cm	夹板	8000	件	供方报价	0.90
35		地台板	59*112cm（四通）	实木板，实木墩	50	件	供方报价	34.20
36		地台板	71*112cm（四通）	实木板，实木墩	6300	件	供方报价	34.20
37		地台板	71.5*106cm（四通）	夹板，环保墩	550	件	供方报价	36.90
38		地台板	71.5*122cm（面板无缝隙）	夹板，环保墩	1300	件	供方报价	48.60
39		地台板	73*112cm（四通）	实木板，实木墩	200	件	供方报价	36.90
40		地台板	82*122cm（面板无缝隙）	夹板，环保墩	1000	件	供方报价	66.60
41		地台板	91.5*106cm（面板无缝隙）	夹板，环保墩	50	件	供方报价	68.40
42		地台板	91.5*122cm（面板无缝隙）	夹板，环保墩	150	件	供方报价	80.10
43		地台板	102*122cm（面板无缝隙）	夹板，环保墩	120	件	供方报价	81.00
44		地台板	113*122cm（面板无缝隙）	夹板，环保墩	300	件	供方报价	84.60
45		地台板	110*110cm	实木板，实木墩	3600	件	供方报价	39.60
46		地台板	110*110cm（夹板）	实木板，实木墩，夹板	100	件	供方报价	84.60
47		地台板	114*114cm	实木板，实木墩	1100	件	供方报价	42.30
48	B1公司	杂木地台板	110*110	实木板条，实木墩（四通）	2700	件	供方报价	36.00
49		杂木地台板	90*90	实木板条，实木墩（四通）	2700	件	供方报价	34.20
50	C公司	地台板	110*130cm	杂木地台板	200	件	供方报价	61.20
51		地台板	170*200	杂木地台板	200	件	供方报价	226.80
52	D公司	出口免熏蒸地台板	170*115　15 厘高	夹板	100	件	供方报价	117.00
53		实木地台板	170*115 15 厘高	实木	100	件	供方报价	103.50
54		熏蒸地台板	120*100 12.5 厘高	杉木	500	件	供方报价	81.00
55	E公司	夹板	1060-1060 9 厘	夹板	4800	件	供方报价	24.75
56		实木板	1100-1100-150	定规地台板	600	件	供方报价	63.00

备注：按木制品包装物结构图计算体积，投标报价以货到招标人指定交货地点为基准，为全包到厂单价（含 13%增值税），已包含完成该件产品所需的一切费用，包括但不限于：主材费用（实际耗用全部木料）、辅料费用（铁钉/钢钉/螺丝/螺栓/垫片/胶粘剂/连接件/加固件等）、加工费用（开料/刨光/拼接/组装/加固/打磨及边角料处理等）、包装费用（含完整地台板）、运输及交付费用（运输/装卸/搬运/保险/仓储落位等）、其他费用（损耗/管理费/利润/税金等）及验收合格前的一切风险（含毁损/灭失/被盗等）。

附件 2

投标人法定代表人证明书

_____先生/女士，现任我单位_____职务，为法定代表人，特此证明。

投标人名称(公章)：_____

签发日期：_____

附:

1、法定代表人身份证复印件或其他有效的身份证明。

法定代表人授权委托书

_____:

现委派 _____参加贵司组织的招标项目(招标文件编号：FSPG-2026070801)。 授权委托人在本次投标活动、合同商谈、签署过 程中所签署的一切文件和处理与之相关的一切事务，我均予以承认。

附： 被授权人情况

姓名： 性别: 职务:

身份证号码:

电话：

被授权人常用签名样式(手写)：

法定代表人(手写)：

授权单位名称(公章)：

年 月 日

注：法定代表人签字必须由公司法定代表人本人亲笔签名，否则授权委托书将被视为无效。

附件3

投标人类似合作业绩表

序号	合作单位	供应货物	合作期限	合同金额（元）	联系人	联系电话
1						
2						
3						
4						
5						
6						
....	...	.		..		

注：请按业绩表提供相应双方确认并签署的合同或订单复印件（加盖公章），未提供相关复印件的，招标人有权视为无效。

投标人（盖章）：

投标人法定代表人/授权代表（签章）：

日期：

附件4

服务承诺书

1、交货时间：我司承诺自接到招标人订单之日起_____天内(注：招标文件要求为1天内)送货到指定地点。

2、货物质保期：我司承诺质保期自货物验收合格之日起_____个月。

3、售后服务；我司承诺质保期内接到招标人提出的质量异议_____小时内做出响应，如有需要_____小时内到达现场处理，并于接到通知后日做出书面答复。

4、我司承诺采取如下措施以保证按时供货：

(1) .....

(2) .....

5、 .....

6. ....

投标人（盖章）：

投标人法定代表人/授权代表（签章）：

日期：

附件5

招标条款偏离表

序号	招标文件条目号	招标文件条款	投标文件条款	说明

注：投标人若对招标文件(包括合同)条款有偏离，请在上表中列明，如未列明或未提
供此表视为无偏离。

投标人（盖章）：

投标人法定代表人/授权代表（签章）：

日期：

附件6

投标文件组成须知

投标人必须按招标文件第二章《投标人须知》第8条的要求提供投标资料，招标人将根据投标资料及报价进行综合评审。因投标资料不齐全造成的后果由投标人自行负责。

附件7

无重大违法记录声明书

供应商全称：，地址： ，法定代表人为 ，我单位参加（项目名称）（项目编号） 采购活动前 3 年内在经营活动中没有重大违法记录（重大违法记录，是指供应商因违法经营受到刑事处罚或者责令停产停业、吊销许可证或者执照、较大数额罚款、被列入政府采购黑名单等行政处罚）。

特此声明。

投标人（盖章）：

投标人法定代表人/授权代表（签章）：

日期：

附件 8

响应供应商/供应商廉洁承诺书

XX 公司：

本公司自愿与贵公司合作，互惠共赢，为确保采购活动的规范与廉洁，防止采购活动中发生行贿受贿、侵占、合同诈骗等违纪违法行为，从源头上预防和遏制违纪违法问题的发生，我方特向你方做出以下承诺：

一、我公司同意签订本项目廉洁承诺书，于 XX 公司采购项目实施过程中对我公司具有约束力。

二、 基本承诺

(一)严格遵守国家法律法规和廉洁从业规定；

(二)我公司参加贵公司的各项采购活动均遵循守法和诚信的原则，不得损害贵司的利益，不得泄露贵司的商业秘密及合作信息，不损害国家和公众利益；

(三)我公司保持对工作人员进行廉洁从业教育，增强其廉洁自律意识；

(四)我公司及工作人员不以任何理由向贵公司工作人员和亲属馈赠礼品，包括但不限于现金、有价证券、支付凭证、购物卡及贵重物品等；

(五)我公司及工作人员不以任何理由为贵公司工作人员和亲属提供宴请、联谊活动、度假、旅游，以及到营业性娱乐场所活动及报销；

(六)我公司及工作人员保证不以任何理由承担贵司领导、工作人员和亲属的个人花销、个人消费，不得为贵公司工作人员亲属的工作安排提供方便；

(七)我公司及工作人员不得违规获取贵公司保密的采购活动

相关信息，不得与贵公司工作人员合谋弄虚作假，串通招投标或其他违规操作采购行为；

（八）我公司及工作人员不得有其他妨碍正常交易的违法行为。

三、 监督

（一）我公司自觉接受监督；

（二）我司如发现贵公司与我司工作人员有共同的违法违 纪行为，将向贵司监察部门举办，同时对我司工作人员予以处罚，严重时将移送公安机关处理；

（三）贵公司监察部门有权对采购活动进行监督，有权制止、要求纠正违反本承诺书的行为；

（四）如我公司或我公司工作人员违反本承诺书规定的，贵公司有权采取以下一种或多种措施：

1. 我公司应按相关项目合同总额 20%的金额向贵公司支付违约金；

2. 有权解除与我公司签订并尚在履行的合同（包括但不限于“相关项目合同”）；

3. 有权视我公司违约情节轻重，取消今后我公司作为供应商的资格。

四、 生效

（一）本承诺书并不因相关项目合同届满而终止，贵公司发现我公司存在上述违规行为即可行使本承诺书之权利；

（二）本承诺书自我公司法定代表人签署并加盖公司公章后生效。

承诺单位（盖章）：

法定代表人或授权代表（签字）：

____年____月____日

附件 9

保密承诺函

XX 公司：

本公司受邀参加贵公司的_____采购项目的(□公开招标、□邀请招标、□竞争性谈判、□询(竞)价、□单一来源采购)(以下简称：本项目)，兹就有关本项目的保密事宜作出如下郑重承诺：

本公司及本公司人员对获知的本项目信息和资料负有严格保密责任，非由法律规定、贵公司书面同意或者该等信息公开披露前，不得向任何第三方披露。若本项目涉及上市公司内幕信息的，本公司及本公司人员将严格按照法律法规和国家有关监管部门之要求，履行上市公司内幕信息保密义务。

专此承诺。

承诺单位：

法定代表人：

____年____月____日